Bid Book: V2

ބީލަން ފޮތް

ޕްރޮޖެކްޓްގެ ނަން:	ޑަބްލިއު.ޑީ.ސީ ފިނި މައިޒާނަށް ބޯގަންވިލާ ސްޓޭންޑް، އުނދޯލި ސްޓޭންޑް އަދި ރަށުގެ ޢާލި ސަރަހައްދުތަކުގައި ބެހެއްޓުމަށް ޖޯލިފަތި ހަދައި ސަޕްލައި ކުރުމަށް ފަރާތެއް ހޯދުން Supply of Boaganvilla Stand and Swing for WDC Finimaizaan and Joalifathi for Public Areas
ޕްރޮޖެކްޓްގެ ނަންބަރ:	PC-266/2025/G-05
އިޢުލާން ނަންބަރު:	(IUL)266-PR/266/2025/74
އިޢުލާން ކުރެވިފައިވާ ތާރީޚް:	13 އޮކްޓޯބަރު 2025
ބީލަންފޮތުގެ ވާޝަން:	ވާޝަން 2

ބީލަން ފޮތް އިސްލާހުކުރެވިފައިވާ ތާރީޚް: 16 އޮކްޓޯބަރު 2025

ކުޅުދުއްފުށި ސިޓީ ކައުންސިލްގެ އިދާރާ
ކުޅުދުއްފުށި ، ދިވެހިރާއްޖެ

ސެކްޝަން 1

ބީލަން ޝީޓް

ރިފަރެންސް ނަންބަރު	ބީލަމާއި ގުޅޭ ރިފަރެންސްތައް
1.1	ޕްރޮޖެކްޓްގެ ނަން ޖަބްލު.ޖީ.ސީ ފިޔަ މައިޖާނަން ބެހެންވާ ސްޓޯރޭޖް، އުސްކުރި ސްޓޯރޭޖް އަދި ރަނގޅު އެކި ސަރަހައްދުތަކުގައި ބެހެއްޓުމަށް ޗިލިވަޅި ހަދައި ސަޕްލައި ކޮށްދޭނެ ފަރާތެއް ހޯދުން އިއުލާން ނަންބަރު: (IUL)266-PR/266/2025/74 އިއުލާން ކުރި ތާރީޚް: 13 އޮކްޓޫބަރު 2025 (އާދިއްތަ)
8.1	ބީލަން ހުށަހެޅުމަށް ރަޖިސްޓްރީކުރުން: 13 އޮކްޓޫބަރު 2025 (އާދިއްތަ) ން 23 އޮކްޓޫބަރު 2025 (ބުރާ) ގެ 10:30 އަށް އެޑްރެސް : ކުޅުދުއްފުށި ސިޓީ ކައުންސިލްގެ އިދާރާ ފޯން ނަންބަރު : 6527192، 6527113 ނުވަތަ 6527177
9.1	ޕްރީ ބިޑް މީޓިން (މައުލޫމާތު ސެޝަން): ތާރީޚް: 17 އޮކްޓޫބަރު 2025 (ބުރާސްފަތި) ގަޑި: 11:00 އެޑްރެސް: ކުޅުދުއްފުށި ސިޓީ ކައުންސިލްގެ އިދާރާ
9.2	ސުވާލުފޮނުވާނަމަ އީމެއިލް ކުރައްވަންވީ ސުންގަޑި: އީމެއިލް: bids@kulhudhuffushicity.gov.mv ތާރީޚް: 22 އޮކްޓޫބަރު 2025 (އަންގާރަ) ގަޑި: 10:30 އެޑްރެސް: ކުޅުދުއްފުށި ސިޓީ ކައުންސިލްގެ އިދާރާ
9.2	މައުލޫމާތު ސާފުކުރުމަށް ޑިޕާޓްމަންޓް ފޮނުވަންވީ އެޑްރެސް: ނަން: އާއިޝަތު ނަޒީހާ ފުރަހްމަދު، މަޖީދާ ޙަސަން އަދި ޝިފާނާ އިބްރާހީމް ފޯން ނަންބަރު: 6527192، 6527113 ނުވަތަ 6527177 އީމެއިލް އެޑްރެސް: bids@kulhudhuffushicity.gov.mv އެޑްރެސް: ކުޅުދުއްފުށި ސިޓީ ކައުންސިލްގެ އިދާރާ
13.1	އަގު ހުށަހަޅަންވީ ގޮތް: ޖުމްލަ އަގު (ރުފިޔާ ފައިސާއިން)
17.1	ބީލަން ހުށަހަޅަންވީ ސުންގަޑި: ތާރީޚް: 24 އޮކްޓޫބަރު 2025 (ބުރާސްފަތި) ގަޑި: 10:30 ތަން: ކުޅުދުއްފުށި ސިޓީ ކައުންސިލް އިދާރާގައި
19.1	ބީލަން ހުޅުވުން: ތާރީޚް: 24 އޮކްޓޫބަރު 2025 (ބުރާސްފަތި) ގަޑި: 10:30 ތަން: ކުޅުދުއްފުށި ސިޓީ ކައުންސިލް އިދާރާގައި
22.1	ބީލަންތައް ވަޒަންކުރާނެ މިންގަނޑު ޖަދުވަލު 6 ގައި އޮވަނީއެވެ.
30.1	ބިޑް ސެކިއުރިޓީގެ ގޮތުގައި ހުށަހަޅަންޖެހޭ އަދަދު: -
32.1	ޕާފޯމަންސް ގެރެންޓީ ހުށަހަޅަންޖެހޭ އަދަދު: -

652 8831 info@kulhudhuffushicity.gov.mv www.kulhudhuffushicity.gov.mv @kfcitycouncil

ސެކްޝަން 2 - ބީލަން ހުށަހަޅާ ފަރާތްތަކަށް އިރުޝާދު

(ހ) އާންމު މަޢުލޫމާތު

1. ބީލަމުގެ ތަފްޞީލު

1.1. މިއީ ޑަބްލިއު.ޑީ.ސީ ފިނި މައިޖާނަށް ބަގޮންވިޔާ ސޮބަނަރީ، އިންޓަރކޮމް ސޮބަނަރީ އަދި ތަނުގެ އެކި ސަރަހައްދުތަކުގައި ބެހެއްޓުމަށް ޗިލަރާ ހިޔާ ސަޕްލައިކޮށް ކޮންޓްރޯލް ފަރާތެއް ހޯދުމަށް ހުޅުވާލެވުނު ބީލަމެކެވެ. މި ބީލަމުގެ މަޢުލޫމާތު ބީލަން ޝީޓުގައި ބަޔާންކޮށްފައިވާނެއެވެ.

2. ބީލަމަށް ކުރިމަތިލެވޭނެ ފަރާތްތައް

2.1. ބީލަން ހުޅުވާލެވިފައިވަނީ، ވިޔަފާރި ރަޖިސްޓްރީ ކުރުމުގެ ޤާނޫނު (ޤާނޫނު ނަންބަރު: 18/2014) ގެ ދަށުން ވިޔަފާރި ރަޖިސްޓްރީ ކޮށްފައިވާ ދިވެހިގައި ބައިވެރިވާ ފަރާތްތަކަށެވެ.

2.1.1 ދިވެހިރާއްޖޭގެ ކުންފުނިތަކުގެ ޤާނޫނުގެ ދަށުން ރަޖިސްޓްރީ ކޮށްފައިވާ ކުންފުނިތައް.

2.1.2 ޕާޓްނަރޝިޕް ޤާނޫނުގެ ދަށުން ރަޖިސްޓްރީ ކޮށްފައިވާ ޕާޓްނަރޝިޕްތައް.

2.1.3 ކޯޕަރޭޓިވް ސޮސައިޓީގެ ޤާނޫނުގެ ދަށުން ރަޖިސްޓްރީ ކޮށްފައިވާ ކޯޕަރޭޓިވް ސޮސައިޓީތައް.

2.1.4 އަމިއްލަ ފަރުދުންގެ ވިޔަފާރީގެ ޤާނޫނުގެ ދަށުން ރަޖިސްޓްރީ ކޮށްފައިވާ އަމިއްލަ ފަރުދުންގެ ވިޔަފާރިތައް.

2.2. މިމާއްދާގެ 2.1 ގައި ބަޔާންކުރާ ފަރާތްތަކުގެ އިތުރުން އެހެން ފަރާތްތަކަކަށް ބީލަމަށް ކުރިމަތިލެވޭނަމަ އެކަން ބީލަން ޝީޓުގައި ބަޔާން ކޮށްފައިވާނެއެވެ.

3. ބީލަން އޮންނަންވާނެ ގޮތާއި ބީލަމުގައި ސޮއިކުރުން

3.1. ބީލަންތައް އޮންނަންވާނީ މި ލިޔުމުގެ ޖަދުވަލު 1 ގައިވާ، ބީލަން ހުށަހަޅާ ފަރާތްތަކުގެ ޗެކްލިސްޓް ގައިވާ ލިޔުންތަކާއި ޑޮކިއުމަންޓްތައް ހިމެނޭގޮތަށް ތަރުތީބުން ހިރަސްޖަހާ ނަންބަރު ބައިންޑް ކުރެވިފައެވެ.

3.2. ބީލަން ހުށަހަޅާ ފަރާތުން ބީލަން ތައްޔާރު ކުރަންވާނީ ބީލަމާއިއެކު ދޫކުރާ ނަމޫނާއާ އެއްގޮތަށް ދިވެހި ބަހުން އިނގިރޭސި ބަހުން، ފަސޭހައިން ކިޔަން އެނގޭ ފޮންޓްތަކުން (Times New Roman / ފަރުމާ ފޮންޓް ފަދަ) ޓައިޕް ކުރެވިފައެވެ. ނުވަތަ އަތުން ލިޔެފައި ކަމަށްވާނަމަ ކިޔަން އެނގޭނެ ގޮތަށެވެ. އަދި ބީލަމުގެ ހުރިހާ ސަފްހާއެއްގައި ބީލަން ހުށަހަޅާ ފަރާތުގެ ނުވަތަ އޮތޯރައިޒް ކުރާ ފަރާތުގެ ސޮއި ކުރެވިފައި އޮންނަން ވާނެއެވެ. އަދި ބީލަމުގެ ކޮންމެ ސަފްހާއެއްގައި ވެސް އެއީ ކިހާވަނަ ސަފްހާގެ ތެރެއިން ކިހާވަނަ ސަފްހާކަން އެނގޭގޮތަށް ތަރުތީބުން ސަފްހާ ނަންބަރު ޖަހަންވާނެއެވެ.

3.3. 3.3.1 ޕްރައިވެޓް ލިމިޓެޑް ކުންފުނިތަކުން މެނޭޖިންގ ޑިރެކްޓަރ ނޫން އެހެން ފަރާތަކުން ބިޑުގައި ސޮއިކުރާނަމަ އެ ފަރާތަކަށް ސޮއި ކުރުމުގެ ހުއްދަ ދީފައިވާކަން ބަޔާންކުރާ "ޕަވަރ އޮފް އެޓާރނީ"ގެ ކޮޕީއެއް ހުށަހަޅަން ވާނެއެވެ.

3.3.2 ޕާޓްނަރޝިޕްތަކުގެ މެނޭޖިންގ ޕާޓްނަރު ނޫން އެހެން ފަރާތަކުން ބިޑުގައި ސޮއިކުރާނަމަ އެ ފަރާތަކަށް ސޮއި ކުރުމުގެ ހުއްދަ ދީފައިވާކަން ބަޔާންކުރާ "ޕަވަރ އޮފް އެޓާރނީ"ގެ ކޮޕީއެއް ހުށަހަޅަން ވާނެއެވެ.

3.3.2 ކޯޕަރޭޓިވް ސޮސައިޓީތަކުގެ ޗެއަރޕަރސަން ނޫން އެހެން ފަރާތަކުން ބިޑުގައި ސޮއިކުރާނަމަ އެ ފަރާތަކަށް ސޮއި ކުރުމުގެ ހުއްދަ ދީފައިވާކަން ބަޔާންކުރާ "ޕަވަރ އޮފް އެޓާރނީ"ގެ ކޮޕީއެއް ހުށަހަޅަން ވާނެއެވެ.

3.3.4 ފަރުދީ ވިޔަފާރިތަކުގައި ވެރިފަރާތް ނޫން ފަރާތެއް ބިޑަށް ހުށަހަޅާ ލިޔުންތަކުގައި ސޮއިކުރާނަމަ އެފަރާތަކަށް ސޮއިކުރުމުގެ ހުއްދަ ދީފައިވާކަން ބަޔާންކުރާ "ޕަވަރ އޮފް އެޓާރނީ"ގެ ކޮޕީއެއް ހުށަހަޅަން ވާނެއެވެ.

3.3.5 ސަރުކާރު ކުންފުނިތަކާއި، ޕަބްލިކް ލިމިޓެޑް ކުންފުނިތަކުން ބިޑުގެ ލިޔުންތަކުގައި ސޮއިކުރާއިރު، ޒިންމާދާރު ކޮންމެ ފަރާތަކުންވެސް ސޮއި ކުރަންވާނެއެވެ.

4. ހުށަހަޅާނެ ބިޑުގެ އަދަދު

4.1. ބިޑަކަށް ކުރިމަތިލާ ކޮންމެ ފަރާތަކުންވެސް ހުށަހަޅާނީ 1 (އެކެއް) ބިޑެވެ. އެއް ބިޑަކަށްވުރެ ގިނަ ބިޑު އެއްވެސް ފަރާތަކުން ހުށަހަޅައިފިނަމަ އެފަރާތެއްގެ ހުށަހަޅާފައިވާ ހުރިހާ ބިޑެއް ބާތިލް ކުރެވޭނެއެވެ.

5. ބިޑުން ބައްޓާރު ކުރުމުގެ އަގު

5.1. ބިޑުން ބައްޓާރު ކުރުމަށާއި ބިޑުން ހުށަހެޅުމަށް ކުރާ އެންމެހާ ހަރަދެއް ކުރާނީ އެބިޑެއް ހުށަހަޅާ ފަރާތަކުންނެވެ. މިކަމަށް ހިނގާ އެއްވެސް ހަރަދަކަށް ބިޑަށް ހުޅުވާލި ފަރާތުން ޒިންމާއެއް ނުނަގާނެއެވެ.

6. އެހެނިހެން އުސޫލުތައް

6.1. ބިޑަށް ހުށަހަޅާ ފަރާތަކީ، ކުޅުދުއްފުށި ސިޓީ ކައުންސިލްގެ އިދާރާގެ ޕްރޮކިއުމަންޓާއި ފައިސާއާއި ހިސާބުތައް ބެލެހެއްޓުމުގެ ހަވާލުވެފައިވާ މުވައްޒަފަކާ ނުވަތަ ޕްރޮކިއުމަންޓާ ގުޅޭ މަސައްކަތްތަކުގައި ސަރުކާރުން އެކަށަވައިވާ މުވައްޒަފަކާ ނުވަތަ އެ ފަރާތްތަކުގެ އާއިލާގެ މެމްބަރަކާ ގުޅުން ހުރި ވިޔަފާރިއަކަށް ވާނަމަ، އެކަމުގެ ސާފު މަޢުލޫމާތު ލިޔުމެއްގައި ސާބިތުކޮށް ހުށަހަޅަންވާނެއެވެ.

6.2. މި މާއްދާގެ 6·1 ގައި ބަޔާންކޮށްފައިވާ މަޢުލޫމާތު ފޮނުވުމަށް ކަނޑައެޅިނަމަ ބީލަމުގެ، މާލިއްޔަތު ގަވާއިދުގެ 19·01 ވަނަ މާއްދާގެ (ހ) ގައި، "ކޮރަޕްޓް ޕްރެކްޓިސް" ނުވަތަ "ކޮލޫޝަން އެސޮސިއޭޓް" ކަމަށް މާނަކުރެވިފައިވާ ކަމެއް ނުވަތަ އެފަދަ ފަރާތެއްގެ ގޮތުގައި ހިސާބު ކުރެވޭނެއެވެ.

652 8831 info@kulhudhuffushicity.gov.mv www.kulhudhuffushicity.gov.mv @kfcitycouncil

(ނ) ބީލަމާގުޅޭ ލިޔުންތައް

7. ބީލަން ފޮތް ގައި ހިމެނޭ ބައިތައް

.7.1 ބީލަމާގުޅޭ ލިޔުންތަކުގައި ހިމެނެނީ ތިރީގައިވާ ލިސްޓްގައިވާ ލިޔުންތަކާއި، އެމެންޑްމަންޓްތަކެވެ.

7.1.1 ބީލަން ޝީޓް (ސެކްޝަން-1)

7.1.2 ބީލަން ހުށަހަޅާ ފަރާތްތަކަށްދޭ އިރުޝާދު (ސެކްޝަން-2)

7.1.3 އެއްބަސްވުމުގެ އާންމު އަދި ހާއްސަ ޝަރުތުތައް (ސެކްޝަން-3)

7.1.4 ޑްރޯއިންގްތައް (ސެކްޝަން-4)

7.1.5 ކޯޓޭޝަން (ސެކްޝަން - 5)

7.1.6 މަސައްކަތާބެހޭ މަޢުލޫމާތު (ސެކްޝަން–6)

8. ބީލަމުގައި ރަޖިސްޓަރީ ކުރުން

.8.1 ބީލަމުގައި ރަޖިސްޓަރީވުމަށް އިޢުލާނުގައިވާ މުއްދަތުގެ ތެރޭގައި އިޢުލާނުގައިވާ ލިންކް މެދުވެރިކޮށް ރަޖިސްޓަރީވާންވާނެއެވެ. ބީލަމުގައި ރަޖިސްޓަރީވިކަން ކަށަވަރުކުރުމަކީ ބީލަން ހުށަހަޅާ ފަރާތުގެ ޒިންމާއެކެވެ.

.8.2 އަންދާސީހިސާބު ހުށަހެޅޭނީ އިޢުލާނުގައި ރަޖިސްޓަރީ ކުރުމަށް ދެވިފައިވާ މުއްދަތުގެ ތެރޭގައި މިއިދާރާގައި ނަން ނޯޓްކުރިފަރާތްތަކަށެވެ.

9. ބީލަމާ ގުޅޭގޮތުން މަޢުލޫމާތު ސާފުކުރުން

.9.1 މި ބީލަމާއި ގުޅޭ ޕްރީބިޑް މީޓިން އޮންނަނަމަ އެކަން "ބީލަން ޝީޓް" ގައި ބަޔާންކޮށްފައިވާނެއެވެ.

.9.2 ބީލަމާގުޅޭގޮތުން އިތުރު މަޢުލޫމާތެއް ސާފުކުރަން ބޭނުންވާނަމަ ބީލަން ޝީޓްގައިވާ އެޑްރެހަށް ލިޔުމުން ހުށަހެޅުމުން، އެކަމުގެ މަޢުލޫމާތު ސާފުކޮށްދިނުމަށްފަހު ހުރިހާ ބީލަންވެރިންނަށް ލިޔުމުން ފޮނުވާނެއެވެ.

.9.3 މި ބީލަން ފޮތުގައިވާ މަޢުލޫމާތައް ގެދިގެން ނުވަތަ މި ބީލަމާ ގުޅޭގޮތުން އިތުރަށް ސާފުކުރާ ކަމެއް އޮތް ނަމަ އެ ކަމެއްގެ މަޢުލޫމާތު ހޯދުމަކީ ބީލަން ހުށަހަޅާ ފަރާތުގެ ޒިންމާ އެކެވެ.

10. ބީލަމަށް ބަދަލު ގެނައުން

.10.1 ބީލަން ހުށަހެޅުމުގެ މުއްދަތު ހަމަވުމުގެ ކުރިން ބީލަމަށް ކޮންމެހެން ގެންނަންޖެހޭ ބަދަލެއް ގެނައުމަށް ފެނިއްޖެ ހިނދެއްގައި، އެމެންޑްމަންޓެއް (އުނި/އިތުރު) ގެނެވޭނެއެވެ.

.10.2 10.1 ގައިވާ ގޮތަށް ދޫކުރާ އެމެންޑްމަންޓަކީ ބީލަމުގެ ބައެކެވެ. އަދި އެ އުނިއިތުރު ބީލަމުގެ މަޢުލޫމާތު ސާފުކުރުމަށް ހާޒިރުވި ފަރާތްތަކަށް އީމެއިލް މެދުވެރިކޮށް ފޮނުވާނެއެވެ. ނުވަތަ އެފަރާތަކާ އިދާރީން ހަވާލުކުރާނެއެވެ.

652 8831 info@kulhudhuffushicity.gov.mv www.kulhudhuffushicity.gov.mv @kfcitycouncil

(ނ) ބީލަން ތައްޔާރުކުރުން

11. ބީލަމުގައި ބޭނުން ކުރާނެ ބަސް

11.1. ބީލަން ހުށަހަޅާ ފަރާތުން ބީލަން ތައްޔާރު ކުރަންވާނީ ބީލަމާއެކު ދީފައިވާ ނަމޫނާއާ އެއްގޮތަށް ދިވެހި ނުވަތަ އިނގިރޭސި ބަހުންނެވެ.

12. ބީލަމުގައި ބޭނުން ކުރާ ފައިސާ

12.1. މި ބީލަމުގައި އަގު ކުރެވިފައި ހުންނަންވާނީ ދިވެހި ރުފިޔާއިންނެވެ.

13. އަގު ހުށަހެޅުން

13.1. ބީލަމަށް ވަކި ގޮތަކަށް އަގު ހުށަހަޅަންޖެހޭނަމަ އެކަން ބީލަން ޝީޓުގައި ބަޔާންކޮށްފައިވާނެއެވެ. ޖަދުވަލު 2 – ބީލަން ހުށަހަޅާ ފޯމުގައި ޖުމްލަ އަގު (ހިސާބު އަކުރުން) ލިޔެފައިވާ އަގު ޖުމްލަ އަގު (ތާނައިން) ޖަހާފައިވާ އަގާއި ދިމާނުވާނަމަ ހުށަހެޅި އަގުގެ ގޮތުގައި ބެލޭނީ ޖުމްލަ އަގު (ތާނައިން) ޖަހާފައިވާ އަގެވެ.

14. ބީލަމުގެ މުއްދަތު

14.1. ބީލަމުގެ މުއްދަތު ހަމަވާ ތާރީޚް އޮންނަންވާނީ ބީލަން ހުށަހަޅާ ތާރީޚުން ފެށިގެން 90 ދުވަހުގެ މުއްދަތަށެވެ.

15. ބީލާއެކު ހުށަހަޅަންޖެހޭ ލިޔުންތައް

15.1. ބީލާއެކު ހުށަހަޅަންޖެހޭ ލިޔުންތައް ސެކްޝަން 4 ގައި، ޖަދުވަލު 1 ގައި ބަޔާންކުރެވިފައިވާނެއެވެ. (ޖަދުވަލު 1 ގައި ކޮންމެހެން ހުށަހަޅަންޖެހޭ ކަމަށް ބަޔާން ކޮށްފައިވާ މައުލޫމާތު، ލިޔުމެއް ނުވަތަ ލިޔުންތައް މަދު ނުވަތަ ނެތްނަމަ ޑިސްކޮލިފައި ކުރެވޭނެއެވެ.)

(ރ) ބީލަން ހުށަހެޅުން

16. ބީލަން ބަންދު ކުރާނެ ގޮތް

16.1. ބީލަން ހުށަހަޅަންވާނީ ބަންދު ކުރެވިފައެވެ. މިނޫންގޮތަކަށް ހުށަހަޅާ ބީލަމެއް ބަލައެއް ނުގަނެވޭނެއެވެ.

16.2. ސިޓީ އުރައިގެ ބޭރުގައި ބީލަމުގެ ނަން ލިޔެފައި ހުށަހަޅަންވާނެއެވެ.

16.3. ސިޓީ އުރައިގެ ކަނާތްފަރާތުން މަތީ ކަނުގައި ބީލަން ހުށަހަޅާ ފަރާތުގެ ނަމާއި އެޑްރެސް އަދި ފޯނު ނަމްބަރު ލިޔެފާ ހުންނަން ވާނެއެވެ.

16.4. ހުށަހަޅާ ބީލަންތައް ހުށަހަޅަންވާނީ ބަންދު ކުރެވިފައިވާ ސިޓީ އުރައިގައި ބީލަން ޝީޓުގައިވާ ގޮތަށް އެޑްރެސް ކުރެވިފައެވެ.

17. ބީލަން ހުށަހެޅުމުގެ ސުންގަޑި

17.1. މި މަސައްކަތަށް ނުވަތަ ޚިދުމަތަށް އެދި ހުށަހަޅާ ބީލަންތައް ހުށަހެޅުމުގެ ސުންގަޑި ބީލަން ޝީޓުގައި ބަޔާންކޮށްފައިވާނެއެވެ.

17.2. މި މާއްދާގެ 18.1 ގައި ބަޔާން ކުރެވިފައިވާ ތާރީޚަކީ ސަރުކާރު ބަންދު ދުވަހެއްގެ ގޮތުގައި ސަރުކާރުން ހަމަޖެއްސައިފިނަމަ ބީލަން ހުށަހަޅަންޖެހޭ އެންމެފަހު ތާރީޚަކީ ވާނީ ޖެހިގެން އެންމެ އަވަހަށް އޮންނަ ރަސްމީ ދުވަހުގެ ބީލަން ޝީޓުގައިވާ ގަޑިއާ ސުންގަޑިއެވެ.

17.3. އީމެއިލް އަދި ފެކްސް އިން ފޮނުވާ އަންދާސީ ހިސާބުތައް ބަލައެއް ނުގަނެވޭނެއެވެ.

18. މުއްދަތުގެ ފަހުން ހުށަހަޅާ ބީލަން ބަލާއި ފުދު އަމަލު ކުރާނެގޮތް:

18.1. ބީލަން ހުށަހެޅުމަށް ހަމަޖެހިފައިވާ ސުންގަޑީގެ ފަހުން ހުށަހަޅާ ބީލަންތައް ބަލައެއް ނުގަންނާނެއެވެ.

(ބ) ބީލަން ހުށަހެޅުމާއި އިވެލުއޭޝަން ކުރުން

19. ބީލަން ހުޅުވުން

19.1. މި މަސައްކަތަށް ހުށަހަޅާ ބީލަންތައް ހުޅުވަން ހަމަޖެހިފައިވާ ވަގު ބީލަން ހުށަހަޅާ ފަރާތްތަކުގެ ނުވަތަ އެފަރާތުން ބީލަން ހުޅުވުމަށް ހަމަޖެހިފައިވާ ތަނަށް ފޮނުވާ ފަރާތެއްގެ ހާޒިރުގައި ބީލަން ޝީޓްގައިވާ ތަރުތީބުންނެވެ.

19.2. ބީލަން ހުޅުވުން އޮންލައިން ބީލަން ޝީޓުގައި ބަޔާންކޮށްފައިވާ އުޞޫލުގައެވެ.

19.3. ބީލަން ހުޅުވުމަށް ހަމަޖެއްސިފައިވާ ތާރީޚަކީ އެއްވެސް ސަބަބަކާ ހުރެ ސަރުކާރުން ބަންދު ދުވަހެއްގެ ގޮތުގައި ހަމަޖެއްސައިފިނަމަ ބީލަން ހުޅުވުން އޮންނާނީ ޖެހިގެން އަންނަ ރަސްމީ ދުވަހުގެ ބީލަން ޝީޓްގައިވާ ގަޑިއާ ސުންގަޑީގައެވެ.

20. ހުށަހަޅާ ބީލަމުގައިވާ އަގު އިސްތިހާރުކުރުން

20.1. ޝަރުތު ފުރިހަމަވާ ބީލަންތަކުގެ ހިސާބުކުރުމުގެ މަރުޙަލާއަށް އުޅޭނަމަ ތިރީގައި މިވާ ގޮތުގެ މަތިން އިސްލާހު ކުރެވޭނެއެވެ.

20.2. ބީލަމުގައިވާ ފައިސާގެ އަދަދާއި ދިވެހި ބަސްން ލިޔެފައިވާ ފައިސާގެ އަދަދު ތަފާތުވާނަމަ، ބަލާނީ އަދަދުކުރުގައި ބަޔާނީ ދިވެހި ބަހުން ލިޔެފައިވާ ފައިސާ އަދަދަށެވެ.

21. ބީލަމަށް ޖަވާބުދާރީވުމާއި ބީލަންތަކުގެ ޑިސްކޮލިފިކޭޝަން ކަނޑައެޅުން

21.1. ބީލަމަށް އިވެލުއޭޝަންކުރުމުގެ ކުރިން ތިރީގައިވާ ކަންކަން ފުރިހަމަވޭތޯ ބަލާނެއެވެ.

21.1.1 ބީލަމުގެ ޝަރުތު ފުރިހަމަވާ ފަރާތެއްކަން.

21.1.2 ހުށަހަޅަންޖެހޭ ލިޔުންތައް ހުށަހަޅާފައިވާ ފަރާތެއްކަން

22.1.3 ބީލަމުގައިވާ އުސޫލުތަކަށް ބަލައި އެކަށީގެންވާ ބިޑެއް ކަނޑައެޅުން (ޑިސްކޮލިފިކޭޝަން)

22. ބީލަމަށް އިވެލުއޭޝަން ކުރުން

22.1. ހުށަހަޅާ ބީލަންތަކުގެ ތެރެއިން އިވެލުއޭޝަން ކުރެވޭނީ 21.1 ގައިވާ ކަންކަން ފުރިހަމަވާ ބީލަންތަކެވެ.

23. ބީލަން ހަވާލުކުރާނެ ފަރާތް ކަނޑައެޅުން

23.1. ބީލަން ހަވާލުކުރާނެ ފަރާތެއް ކަނޑައަޅާނީ، ބީލަން ވަޒަންކުރުމުން ބޮޑުން ކުރާނެ މިންގަނޑަށް ބަލައިގެން އެންމެ ގިނަ މާކްސް ލިބޭ ފަރާތަކަށެވެ.

24. ވަކިވަކި ފަރާތްތަކާއި ދާއިރާތަކަށް އިސްކަންދިނުން (އުސޫލު ނަންބަރު 2022-23)

24.1. ދައުލަތުގެ އިދާރާތަކުން ކުރިއަށްގެންދާ 2،500،000 (ދެ މިލިއަން ފަސްސަތޭކަ ހާސް) ރުފިޔާއާއި 5،000،000 (ފަސް މިލިއަން) ރުފިޔާއާ ދެމެދުގެ ޕްރޮކިއުމަންޓްތައް ހަވާލުކުރުމުގައި، ތިރީގައިވާ ގޮތަށް އަމަލު ކުރަންވާނެއެވެ.

652 8831 info@kulhudhuffushicity.gov.mv www.kulhudhuffushicity.gov.mv @kfcitycouncil

(ހ) ފާސްވި ބީލަންވެރިންގެ ތެރޭގައި އެ ރަށަކަށް ނިސްބަތްވާ ފަރާތެއް ހިމެނޭކަމުގައި ވާނަމަ، އެ ރަށަށް ނިސްބަތްވާ ބީލަންވެރިންގެ ތެރެއިން އެންމެ މަތިން ޕޮއިންޓް ލިބޭ ފަރާތުން ހުށަހަޅާ ބީލަމުގެ އަގާއި، މި ބީލަމުގައި އެންމެ މަތިން ޕޮއިންޓް ލިބިފައިވާ ފަރާތުން ހުށަހަޅާ ބީލަމުގެ އަގުގެ ތަފާތު 10% (ދިހައެއް އިންސައްތަ) އަށްވުރެ ބޮޑުނުވާ ކަމުގައި ވާނަމަ، އެ ރަށަށް ނިސްބަތްވާ ފަރާތަށް ބީލަން ހަވާލުކުރަން ނިންމަންވާނެއެވެ.

(ށ) މި އަކުރުގެ (ހ) ގައި ބަޔާންކޮށްދީފައިވާ ހާލަތަށް ފެތޭ ބީލަމެއް ނެތް ނަމަ، ފާސްވި ބީލަންވެރިންގެ ތެރޭގައި އެ އަތޮޅަކަށް ނިސްބަތްވާ ފަރާތެއް ހިމެނޭ ކަމަށްވާނަމަ. އެގޮތުން، އެ އަތޮޅަކަށް ނިސްބަތްވާ ބީލަންވެރިންގެ ތެރެއިން އެންމެ މަތިން ޕޮއިންޓް ލިބޭ ފަރާތުން ހުށަހަޅާ ބީލަމުގެ އަގާއި، މި ބީލަމުގައި އެންމެ މަތިން ޕޮއިންޓް ލިބިފައިވާ ފަރާތުން ހުށަހަޅާ ބީލަމުގެ އަގުގެ ތަފާތު 5% (ފަހެއް އިންސައްތަ) އަށް ވުރެ ބޮޑުނުވާ ކަމުގައި ވާނަމަ، އެ އަތޮޅަކަށް ނިސްބަތްވާ ފަރާތަށް ބީލަން ހަވާލުކުރަން ނިންމަންވާނެއެވެ.

(ނ) މި އަކުރުގެ (ހ) އަދި (ށ) ގައި ބަޔާންކޮށްދީފައިވާ ހާލަތަށް ފެތޭ ބީލަމެއް ނެތްނަމަ، އެންމެ މަތިން ޕޮއިންޓް ލިބިފައިވާ ދިވެހި ފަރާތަށް ބީލަން ހަވާލުކުރަން ނިންމަންވާނެއެވެ.

(ރ) މި އަކުރުގެ (ހ) ، (ށ) އަދި (ނ) ގައި ބަޔާންކޮށްދީފައިވާ ހާލަތަށް ފެތޭ ބީލަމެއް ނެތްނަމަ، އެންމެ މަތިން ޕޮއިންޓް ލިބިފައިވާ ފަރާތަށް ބީލަން ހަވާލުކުރަން ނިންމަންވާނެއެވެ.

24.2. ދައުލަތުގެ ޚަޒާނާއިން ކުރިއަށްގެންދާ 2،500،000 (ދެ މިލިއަން ފަސްލައްކަ) ރުފިޔާއަށްވުރެ ކުޑަ ޕްރޮޖެކްޓުތަކުގެ ބީލަން ހަވާލުކުރުމުގައި ތިރީގައިވާ ގޮތަށް އަމަލު ކުރަން ވާނެއެވެ.

(ހ) އެންމެ ކުޑަ، ކުޑަ އަދި މެދުފަންތީގެ ވިޔަފާރިއެއްގެ ގޮތުގައި ރަޖިސްޓަރީ ކޮށްފައިވާ ފަރާތެއް ފާސްވި ބީލަންވެރިންގެ ތެރޭގައި ހިމެނޭ ކަމުގައި ވާނަމަ، އެ ފަރާތުން ހުށަހަޅާ ބީލަމުގެ އަގާއި، މި ބީލަމުގައި އެންމެ މަތިން ޕޮއިންޓް ލިބިފައިވާ ފަރާތުން ހުށަހަޅާ ބީލަމުގެ އަގުގެ ތަފާތު 15% (ފަނަރަ އިންސައްތަ) އަށްވުރެ ބޮޑުނުވާ ކަމުގައި ވާނަމަ، އެންމެ ކުޑަ، ކުޑަ އަދި މެދުފަންތީގެ ވިޔަފާރިއެއްގެ ގޮތުގައި ރަޖިސްޓަރީ ކޮށްފައިވާ ފަރާތަށް ބީލަން ހަވާލުކުރަން ނިންމަންވާނެއެވެ.

(ށ) މި އަކުރުގެ (ހ) ގައި ބަޔާންކޮށްފައިވާ ހާލަތަށް ފެތޭ ބީލަމެއް ނުލިބޭނަމަ، ފާސްވި ބީލަންވެރިންގެ ތެރޭގައި އެ ރަށަކަށް ނިސްބަތްވާ ފަރާތެއް ހިމެނޭ ކަމުގައި ވާނަމަ، އެ ރަށަށް ނިސްބަތްވާ ބީލަންވެރިންގެ ތެރެއިން އެންމެ މަތިން ޕޮއިންޓް ލިބޭ ފަރާތުން ހުށަހެޅި ބީލަމުގެ އަގާއި، ދެވަނަ ބީލަމުގައި އެންމެ މަތިން ޕޮއިންޓް ލިބިފައިވާ ފަރާތުން ހުށަހެޅި ބީލަމުގެ އަގުގެ ފަރަގު 10% (ދިހައެއް އިންސައްތަ) އަށްވުރެ ބޮޑުނުވާ ކަމުގައި ވާނަމަ، އެ ރަށަކަށް ނިސްބަތްވާ ފަރާތާ ބީލަން ހަވާލުކުރަން ނިންމަންވާނެއެވެ.

(ނ) މި އަކުރުގެ (ހ) އަދި (ށ) ގައި ބަޔާންކޮށްފައިވާ ހާލަތަށް ފެތޭ ބީލަމެއް ނުލިބޭ ނަމަ، ފާސްވި ބީލަންވެރިންގެ ތެރޭގައި އެ އަތޮޅަކަށް ނިސްބަތްވާ ފަރާތެއް ހިމެނޭކަމަށް ބަލަންވާނެއެވެ. އެގޮތުން، އެ އަތޮޅަށް ނިސްބަތްވާ ބީލަންވެރިންގެ ތެރެއިން އެންމެ މަތިން ޕޮއިންޓް ލިބޭ ފަރާތުން ހުށަހެޅި ބީލަމުގެ އަގާއި، ދެވަނަ ބީލަމުގައި އެންމެ މަތިން ޕޮއިންޓް ލިބިފައިވާ ފަރާތުން ހުށަހެޅި ބީލަމުގެ އަގުގެ ފަރަގު 5% (ފަހެއް އިންސައްތަ) އަށްވުރެ ބޮޑުނުވާ ކަމުގައި ވާނަމަ، އެ އަތޮޅަކަށް ނިސްބަތްވާ ފަރާތާ ބީލަން ހަވާލުކުރަން ނިންމަންވާނެއެވެ.

(ރ) މި އަކުރުގެ (ހ) ، (ށ) އަދި (ނ) ގައި ބަޔާންކޮށްފައިވާ ހާލަތަށް ފެތޭ ބީލަމެއް ނުލިބޭނަމަ، އެންމެ މަތިން ޕޮއިންޓް ލިބިފައިވާ ދިވެހި ފަރާތާ ބީލަން ހަވާލުކުރަން ނިންމަންވާނެއެވެ.

(ބ) މި އަކުރުގެ (ހ) ، (ށ) ، (ނ) އަދި (ރ) ގައި ބަޔާންކޮށްފައިވާ ހާލަތަށް ފެތޭ ބީލަމެއް ނުލިބޭނަމަ، އެންމެ މަތިން ޕޮއިންޓް ލިބިފައިވާ ފަރާތާ ބީލަން ހަވާލުކުރަން ނިންމަންވާނެއެވެ.

25. ބީލަންވެރިން ނިސްބަތްވާ ސަރަހައްދު ކަނޑައަޅާނެ މިންގަނޑު

25.1 މި އުސޫލުގެ ބޭނުމަށް، ވަކި ސަރަހައްދަކަށް ނިސްބަތްވާ ވިޔަފާރިއެއްގެ ގޮތުގައި ބެލެވޭނެ ގޮތްތައް، ތިރީގައި ބަޔާންކޮށްފައި މިވަނީއެވެ.

(ހ) ބީލަންވެރިއަކީ އަމިއްލަ ފަރުދަކު ނަމަ، އެ ފަރުދެއްގެ ދާއިމީ އެޑްރެސް ބަލައިގެން. ނުވަތަ؛

(ށ) ބީލަންވެރިއަކީ ފަރުދަކު ނޫން ވިޔަފާރިއެއް ނަމަ، އެ ވިޔަފާރިއެއް ރަޖިސްޓްރީކޮށްފައިވާ ރަށަށް ބަލައިގެން.

652 8831 info@kulhudhuffushicity.gov.mv www.kulhudhuffushicity.gov.mv @kfcitycouncil

(ނ) މި މާއްދާގެ (ހ) އާއި (ށ) ގައި ބަޔާންކޮށްފައިވާ ވިޔަފާރިއެއް ނިސްބަތްވާ ސަރަހައްދުގެ ޒޯނުގައި ބަލާނީ، އަންނަނިވި ގޮތަށެވެ.

1. ބިލްޑިންއެއް އަމިއްލަ ފަރުދެއް ނަމަ، ބިމާ އިޢުލާނުކުރި އަހަރުގެ ޖަނަވަރީމަހުގެ 1 ވަނަ ދުވަހު އެ ފަރާތް ރަޖިސްޓަރީކޮށްފައިވާ ދާއިމީ އެޑްރެސް؛ ނުވަތަ

2. ބިމަކުން އިޢުލާނުކުރި އަހަރުގެ ކުރިން ރަޖިސްޓަރީވެފައިވާ ވިޔަފާރިއެއް ނަމަ، ބިމުން އިޢުލާނުކުރި އަހަރުގެ ޖަނަވަރީމަހުގެ 1 ވަނަ ދުވަހު އެ ވިޔަފާރި ރަޖިސްޓަރީކޮށްފައިވާ އެޑްރެސް؛ ނުވަތަ

3. ބިމަކުން އިޢުލާނުކުރި އަހަރުގެ ތެރޭގައި ރަޖިސްޓަރީ ކޮށްފައިވާ ވިޔަފާރިއެއް ނަމަ، އެ ވިޔަފާރިއެއް އެންމެ ފުރަތަމަ ރަޖިސްޓަރީކޮށްފައިވާ އެޑްރެހެވެ.

26. ބިމުގެ ނިސްބަތްވާ ސަރަހައްދު ކަނޑައަޅާނެ މިންގަނޑު

26.1 މި ޤަވާއިދުގެ ބޭނުމަށް، ބިމުގެ ނިސްބަތްވާ ސަރަހައްދު ކަނޑައަޅާނީ، އަންނަނިވި ގޮތަށެވެ.

(ހ) ވަކި ރަށަކަށް ނިސްބަތްކޮށްފައިވާ ހުރިވައިލާ ބިމެއް އެ ރަށަކަށް ނިސްބަތްވެގެން.

(ށ) ވަކި ރަށަކަށް މަސްތާވާވޭމަށް ހުރިވައިލާ ބިމެއް އެ ރަށަކަށް ނިސްބަތްވެގެން.

(ނ) އަތޮޅުތެރޭގައި ގޯއްޗެއްގައި ހުރި ދަނޑުވެރިކަމުގެ އޮފީހެއްގެ ހުރިވައިލާ ބިމެއް ވާ ބިމެއް އެ އޮފީސް ގޯއްޗެއްގައި ހުރި ރަށަކަށް ނިސްބަތްވެގެން.

(ރ) އެއް ރަށަކަށްވުރެ ގިނަ ރަށްތަކަކަށް ނިސްބަތްކޮށްފައިވާ ބިމެއްގެ ބިނާވެތިބުމުގައި އެ ބިމުގެ ހިއްސާ އަދި އެ ބިމުގެ މަސްތަކުގެ ހުރިހާ ރަށަކަށް ނިސްބަތްވެގެން.

27. ބިނާކުރެވޭ ކުރެސަރަހައްދު

27.1 އިޤުތިސާދީ ގުޅުން ބިމުން ހުރިހާ ކަމެއްގައި ފުރިހަމަ ގުޅުންތަކުގެ މައުލޫމާތާއި ހުރިހާ ގޮތްތަކާ ދިމާވާ ހުރިހާ ތަފާސްހިސާބު ބިނާކުރުމަށް ބަޔާންކޮށްފައިވާ އިޤުތިޞާދީ ފުރިހަމަ ތިބެގެންވެއެވެ. އަދި ބިނާކުރުމަށް ބަޔާންކޮށްފައިވާ ފުރިހަމަ ބިނާކުރުމަށް ބަޔާންކޮށްފައިވާ އިޤުތިޞާދީ ފުރިހަމަ ތިބެގެންވެއެވެ. އަދި ބިނާކުރުމަށް ބަޔާންކޮށްފައިވާ ހުރިހާ ގޮތްތަކާއި އަޅުގަނޑު އެކަށީގެންވާ އަޅުގަނޑުމެންނަށް ނުވަތަ އެކަށީގެންވާ އަދަދަކަށް ބިނާން ހުރިހާ ގޮތްތަކެއް ބަޔާންކޮށްފައިވާ ކުރެސަރަހައްދުގެ އިޤުތިޞާދު މަސައްކަތުގެ ފުރިހަމަ ތިބެގެންވެއެވެ.

28. ބީލަން ކާމިޔާބުކުރާ ފަރާތް ހޮވައި، އެކަން އެންގުން

28.1. ބީލަން ކާމިޔާބުވި ފަރާތަށާއި، ކާމިޔާބުނުވި ފަރާތްތަކަށް ލިޔުމުން އަންގާނެއެވެ.

29. އެއްބަސްވުމުގައި ސޮއި ކުރުން

29.1. ބީލަން ކާމިޔާބުކުރިފަރާތަށް އެކަމުގެ ލިޔުން ފޮނުވާތާ ގިނަވެގެން ބަންދުނޫން 30 (ތިރީސް) ދުވަހުގެ ތެރޭގައި ބީލަން ކާމިޔާބުކުރި ފަރާތާއި ދެމެދު މަސައްކަތުގެ އެއްބަސްވުމުގައި ސޮއި ކުރަންވާނެއެވެ.

29.2. 29.1 ގައި ބަޔާންކޮށްފައިވާ ގޮތުގެމަތިން އެ މުއްދަތުގައި އެއްބަސްވުމުގައި ސޮއި ނުކުރައްވައިފިނަމަ، މިމަސައްކަތް ހަވާލުކުރުމަށް ނިންމާފައިވާ ނިންމުން ބާތިލުކުރެވޭނެއެވެ.

29.3. އެއްބަސްވުމުގައި ސޮއިކުރުމަށްފަހު މަސައްކަތް ދޫކޮށްލައިފިނަމަ ނުވަތަ އެއްބަސްވުމުގައި ސޮއިކުރުމަށްފަހު މަސައްކަތް ފުރިހަމަ ނުކޮށް މަސައްކަތް ދޫކޮށްލައިފިނަމަ ދައުލަތުގެ މާލިއްޔަތުގެ ޤަވާޢިދުގެ 17.19 ގައި ބަޔާންކޮށްފައިވާ ގޮތުގެމަތިން ފިޔަވަޅުއެޅޭނެއެވެ.

(ޑ) ހުށަހަޅަންޖެހޭ ސެކިއުރިޓީތައް

30. ބިޑް ސެކިއުރިޓީ

30.1. ބިޑް ސެކިއުރިޓީ ހުށަހަޅަން ޖެހޭނީ ކަމަށް ބީލަން ޝީޓުގައި ބަޔާން ކޮށްފައިވާނަމަ، ބަޔާންކޮށްފައިވާ އަދަދުގެ ބިޑް ސެކިއުރިޓީގެ އަސްލު ހުށަހަޅަންވާނެއެވެ.

30.2. ބިޑް ސެކިއުރިޓީގެ ގޮތުގައި ހުށަހަޅަންޖެހޭނީ ސަރުކާރުން ގަބޫލުކުރާ ބޭންކަކުން ނުވަތަ ދިވެހިރާއްޖޭގައި ގާއިމުކުރެވިފައިވާ ފައިނޭންޝަލް އިންސްޓިޓިއުޝަނަކުން މި ޕްރޮޖެކްޓަކަށް ދޫކޮށްފައިވާ ސެކިއުރިޓީ ނުވަތަ ގެރެންޓީގެ އަސްލެވެ. ބިޑް ސެކިއުރިޓީ އޮންނަންވާނެ ގޮތުގެ ނަމޫނާއެއް **ޖަދުވަލު** 5 ގައި ވާނެއެވެ.

30.3. ބީލަން ކާމިޔާބު ނުވާ ފަރާތަށް އެކަން އަންގާ ތާރީޚުން ފެށިގެން ރަސްމީ ބަންދު ނޫން 7 (ހަތެއް) ދުވަހުގެ ތެރޭގައި ބީލަން ކާމިޔާބު ނުވާ ފަރާތްތަކުގެ ބިޑް ސެކިއުރިޓީ ބަލާ އެފަރާތްތަކުން ކާކުކަން އެނގޭނެ ފޮޓޯޖަހި ރަސްމީ ލިޔުމެއް ހިފައިގެން އަންނަންވާނެއެވެ.

30.4. ބީލަން ހުޅުވުމަށްފަހު ބީލަން ހުށަހެޅި ފަރާތްތަކުން ބީލަމުން ވަކިވެއްޖެނަމަ ނުވަތަ ބީލަން ކާމިޔާބުކުރާ ފަރާތަށް ބީލަން ކާމިޔާބުވިކަމުގެ ލިޔުން ލިބުމަށްފަހު ބީލަން ކެންސަލް ކޮށްފިނަމަ އެފަރާތުން ހުށަހަޅާފައިވާ ބިޑް ސެކިއުރިޓީ ދައުލަތަށް ނެގޭނެއެވެ.

30.5. ބިޑް ސެކިއުރިޓީގެ މުއްދަތަކީ ބިޑް ހުށަހަޅާ ތާރީޚުން ފެށިގެން 90 ދުވަހެވެ.

31.1. އެޑްވާންސް ފައިސާ ހޯދުމަށް އެދި ހުށަހަޅައިފިނަމަ، ދައުލަތުގެ މާލިއްޔަތުގެ ގަވާއިދާ އެއްގޮތަށް އެޑްވާންސް ފައިސާ ދޫކުރެވިދާނެއެވެ.

652 8831 info@kulhudhuffushicity.gov.mv www.kulhudhuffushicity.gov.mv @kfcitycouncil

31. އެޑްވާންސް ފައިސާ އަދި އެޑްވާންސް ފައިސާގެ ގެރެންޓީ

31.2. އެޑްވާންސް ފައިސާ ދޫކުރެވޭނީ އެގްރީމަންޓުގެ ޖުމްލަ އަގު -/250,000 (ދެލައްކަ ފަންސާސް ހާސް) ދިވެހި ރުފިޔާއަށްވުރެ ބޮޑުވާނަމައެވެ.

31.3. އެޑްވާންސް ފައިސާ ހޯދުމަށްއެދި ހުށަހަޅާނަމަ، މަސައްކަތާ ހަވާލުވާތާ 45 (ސާޅީސް ފަހެއް) ދުވަހުގެ ތެރޭގައި އެޑްވާންސް ފައިސާއަށް އެދި ހުށަހަޅަންވާނެއެވެ.

31.4. އެޑްވާންސް ފައިސާ ހޯދުމަށް ހުށަހަޅާނަމަ އެޑްވާންސް ޕޭމަންޓް ގެރެންޓީގެ ގޮތުގައި ސަރުކާރުން ގަބޫލުކުރާ ބޭންކަކުން ނުވަތަ ދިވެހިރާއްޖޭގައި ގާއިމުކުރެވިފައިވާ ފައިނޭންޝަލް އިންސްޓިޓިއުޝަނަކުން މި ޕްރޮޖެކްޓަށް ދޫކޮށްފައިވާ ޝަރުތުނުލާ ނުވަތަ ގެރެންޓީއެއް ހުށަހަޅަންވާނެއެވެ.

31.5. އެޑްވާންސް ފައިސާގެ ގޮތުގައި ދޫކުރެވޭނީ މަސައްކަތުގެ ޖުމްލަ އަގުގެ 15% (ފަނަރަ އިންސައްތަ) އަށްވުރެ ބޮޑުނޫން އަދަދަކަށެވެ. އަދި އެޑްވާންސްގެ ގޮތުގައި ދޫކުރާ ފައިސާ މަސައްކަތް ކުރަމުންދާއިރު ނުވަތަ ހިސާބުން ހުށަހަޅާ ބިލްތަކުން، ކޮންޓްރެކްޓުގެ ޖުމްލަ އަގުގެ ނިސްބަތުން އުނިކުރެވޭނެއެވެ.

32. ޕާފޯމަންސް ގެރެންޓީ

32.1. ބިޑުގައި ހުށަހަޅާ އަގަކީ -/500,000 ރުފިޔާއަށްވުރެ މަތީގެ އަގެއްނަމަ ބިޑަށް ކާމިޔާބުވި ފަރާތުން ސަރުކާރު ގަބޫލުކުރާ ބޭންކަކުން ނުވަތަ ދިވެހިރާއްޖޭގައި ގާއިމުކުރެވިފައިވާ ފައިނޭންޝަލް އިންސްޓިޓިއުޝަނަކުން މި ޕްރޮޖެކްޓަށް ދޫކޮށްފައިވާ ޝަރުތުނުލާ ނުވަތަ ގެރެންޓީއެއްގެ އަސްލު ޕާފޯމަންސް ގެރެންޓީގެ ގޮތުގައި ހުށަހަޅަންވާނެއެވެ.

32.2. ޕާފޯމަންސް ގެރެންޓީ ބަހައްޓަން ބިޑަން ކޮމްޕްލީޝަން ފަހުން ދުވަ މުއްދަތުގައި ޕާފޯމަންސް ގެރެންޓީ ނަގައިގެން ދެއްވާނަމަ، މިމަސައްކަތް ހަވާލުކުރުމުން ނިންމާފައިވާ ނިންމުން ބާޠިލުކުރުމަށްފަހު، އެފަރާތުން ހުށަހަޅާފައިވާ ބިޑް ސެކިއުރިޓީ ދައުލަތަށް ނެގޭނެއެވެ.

32.3. ޕާފޯމަންސް ގެރެންޓީގެ ގޮތުގައި ހުށަހަޅަންވާނީ ސަރުކާރު ގަބޫލުކުރާ ބޭންކަކުން ނުވަތަ ދިވެހިރާއްޖޭގައި ގާއިމުކުރެވިފައިވާ ފައިނޭންޝަލް އިންސްޓިޓިއުޝަނަކުން މި ޕްރޮޖެކްޓަށް ދޫކޮށްފައިވާ ޝަރުތުނުލާ ނުވަތަ ގެރެންޓީގެ އަސްލެވެ.

32.4. ޕާފޯމަންސް ގެރެންޓީގެ މުއްދަތަކީ އަދި ޕާފޯމަންސް ގެރެންޓީ ހުށަހަޅާ ތާރީޚުން ފެށިގެން އެގްރީމަންޓުގެ މުއްދަތެވެ.

32.5. ކޮންޓްރެކްޓުގައި ސޮއިކުރުމަށްފަހު މަސައްކަތް ނުފެށުމާއި އެ ކޮންޓްރެކްޓު ދޫކޮށްލައިފިނަމަ، ނުވަތަ މަސައްކަތް ފުރިހަމަކުރުމަށް ވަކިހިސާބަކުން މަސައްކަތް ފުރިހަމަކުރަން ނުކުޅެދޭ ހާލަތްތަކުގައި، އެ ކޮންޓްރެކްޓަކާ ގުޅިގެން ޕާފޯމަންސް ގެރެންޓީއެއް ބަހައްޓާފައިވާނަމަ، އެ ޕާފޯމަންސް ގެރެންޓީ ފައިސާ ދައުލަތަށް ނަގަންވާނެއެވެ.

652 8831 info@kulhudhuffushicity.gov.mv www.kulhudhuffushicity.gov.mv @kfcitycouncil

33. މަސައްކަތް ހަވާލުކުރުމާއި މަސައްކަތް ބެލުން

33.1. ދައުލަތުގެ މާލިއްޔަތުގެ ގަވާއިދުގެ 10.45 ވަނަ މާއްދާގެ (ހ) ގައިވާ ގޮތުގެ މަތިން "ނޮޓިފިކޭޝަން އޮފް އިންޓެންޝަން ޓު އެވޯޑް" ލިބޭ ހުރިހާ ބީލަންވެރިންނަށް، އެކްސެޕްޓެންސް ފޯމު ލިބުމާ ޖެހިގެން އަންނަ ދުވަހުން ފެށިގެން ސަރުކާރު ބަންދުނޫން 3 (ތިނެއް) ދުވަހުގެ މުއްދަތެއް ދޫކޮށްފައެވެ. ބީލަމެއް ވަކި ފަރާތަކާ ހަވާލުކުރުމުގެ ކުރިން އެބީލަމަކާ ގުޅިގެން މަސްއަލައެއް އޮތްނަމަ، މިމުއްދަތުގެ ތެރޭގައި ކުޅުދުއްފުށި ސިޓީ ކައުންސިލްގެ ޕްރޮކިއުމަންޓް އޮފީހަކަށް ހުށަހަޅަންވާނެއެވެ.

33.2. ދައުލަތުގެ މާލިއްޔަތުގެ ގަވާއިދުގެ 11.02 ގައި ބަޔާންކޮށްފައިވާ ފަދައިން ބީލަމުގައި ގަވާއިދާ ޚިލާފަށް ކުރާ ކަންތައްތަކަށް ބެލުމަށް ހުށަހަޅަންވާނީ ދައުލަތުގެ މާލިއްޔަތާބެހޭ ސަރކިއުލަރ ނަންބަރު 13-K/CIR/2018/01 ގެ ޖަދުވަލު 18 ގައިވާ "ބީލަން އިޢުލާނުގައި އޮޅުމުގެ ޕްރޮކިއުމަންޓް އެސެސްމަންޓް ބީލަންވެރިޔާ މަސައްކަތް ހުށަހަޅާ ފޯމް-ޝަކުވާ ހުށަހަޅާ" PR-14 ފޯމުންނެވެ.

33.3. ދައުލަތުގެ މާލިއްޔަތުގެ ގަވާއިދުގެ 11.02 ގައި ބަޔާންކޮށްފައިވާ ފަދައިން ބީލަމުގައި ގަވާއިދާ ޚިލާފަށް ކުރާ ކަންތައްތަކަށް ބެލުމަށް ހުށަހެޅުމުން، މަސައްކަތް ހުއްޓާލާ ލިބުމުން ފެށިގެން ސަރުކާރު ބަންދު ނޫން 5 (ފަހެއް) ދުވަހުގެ ތެރޭގައި، މަސައްކަތް ނިންމައި، މަސައްކަތް ނިންމިގޮތް ލިޔުމަކުން މަސައްކަތް ހުއްޓުވި ފަރާތަށް، ދައުލަތުގެ މާލިއްޔަތާބެހޭ ސަރކިއުލަރ ނަންބަރު 13-K/CIR/2018/01 ގެ ޖަދުވަލު 19 ގައިވާ "ބީލަމުގެ މަސައްކަތާއި ގުޅިގެން ޕްރޮކިއުމަންޓް އޮފީހުން ދޭ ޖަވާބު" PR-14 ފޯމުން ޖަވާބު ތައްޔާރުކޮށް އަންގާނެއެވެ.

33.4. ދައުލަތުގެ މާލިއްޔަތުގެ ގަވާއިދުގެ 11.02 ގައި ބަޔާންކޮށްފައިވާ ފަދައިން، ބީލަމުގެ ކަމެއް ހިނގައިދިޔަ ގޮތުގެ ރިޕޯޓްކުރުމަށްފަހު ހުށަހަޅާ މަސައްކަތާއި ޕްރޮކިއުމަންޓް އޮފީހަށް ބަލައި ނިންމާ ގޮތުގެ، ތަފްސީލް ބަޔާންކޮށްފައިވާ ކަންތައްތަކުގައިވަނީ ކަމާގުޅޭ ހިސާބުގެ ހިމެނޭ، އެކަން ބަލައިދިނުމަށް އެދި ހުށަހެޅުމުގެ ރައްދު، ޕްރޮކިއުމަންޓް އޮފީހަށް މަސައްކަތް ހުށަހެޅި ފަރާތަށް ލިބިގެންވެއެވެ. އަދި ޕްރޮކިއުމަންޓް އޮފީހުގެ ނިންމުމާ ގުޅިގެން ބީލަން ކޮމިޓީއާއި ވަކިން ބަދަލުވާ ކަންތައްތަކުގައި، ފަރާތުގެ ބީލަން ކޮމިޓީއާއި ފަރާތުން ފުރުޞަތު ޕްރޮކިއުމަންޓް އޮފީސް ބޮޑުކަން މަސައްކަތް ހުށަހެޅުމުގެ ފުރުޞަތު ލިބިގެންވެއެވެ. މިގޮތުން، އަލުން ބެލުމަށް ހުށަހަޅާ މަސައްކަތަކީ ހުށަހެޅުމުން ޕްރޮކިއުމަންޓް އޮފީސް ބޯޑަށް އެދި ހުށަހަޅާ ކަމަށް މިނިސްޓްރީއަށެވެ.

(ށ) ޕްރޮކިއުމެންޓް އޮފިސަރަށް ހުށަހަޅާފައިވާ މައްސަލައެއް ބަލައި ނިންމުމުގައި، ތިރީގައިވާ ހާލަތްތަކުން ހާލަތެއް އޮތްކަމަށް މައްސަލަ ހުށައެޅި ފަރާތަށް ގަބޫލުކުރެވުން.

(1) ޕްރޮކިއުމެންޓް އޮފިސަރަށް މައްސަލައެއް ހުށަހަޅާތާ ރަސްމީ ބަންދު ނޫން 5 (ފަހެއް) ދުވަހުގެ ތެރޭގައި ޕްރޮކިއުމެންޓް އޮފިސަރު ވަކިގޮތެއް ނިންމާފައިނުވުން؛

(2) ޕްރޮކިއުމެންޓް އޮފިސަރު މައްސަލަ ނިންމި ގޮތާމެދު، މައްސަލަ ހުށައެޅި ފަރާތުން ހިތްހަމަނުޖެހުން؛

(3) ބީލަންވެރިޔާ މައްސަލައެއް ހުށަހަޅާފައިވަނިކޮށް އެމައްސަލައަކަށް ޖަވާބުނުދީ، އެ ބީލަމާ ގުޅޭ ކޮންޓްރެކްޓެއް އަމަލުކުރަން ފެށުން.

(ނ) ބީލަމުގެ ކަމެއް ހިނގައިދިޔަ ގޮތް ބެލުމަށް މިނިސްޓަރަށް ފެނިއްޖެ ހިނދެއްގައި، އެބީލަމެއްގެ ކަންކަން ބަލައިދިނުމަށް އެދި ޕްރޮކިއުމެންޓް އެޕީލް ބޯޑަށް މައްސަލަ ހުށަހެޅުމުގެ ފުރުޞަތު މިނިސްޓަރަށް ލިބިގެންވެއެވެ.

34. ޕްރޮކިއުމެންޓް އެޕީލް ބޯޑުން މައްސަލަ އަލުން ބެލުން

34.1 މާލިއްޔަތު ގަވާއިދުގެ 11.03 ވަނަ މާއްދާގެ ދަށުން މައްސަލަ އަލުން ބެލުމަށް ޕްރޮކިއުމެންޓް އެޕީލް ބޯޑަށް ހުށަހަޅާނީ ދައުލަތުގެ މާލިއްޔަތާބެހޭ ސަރކިއުލަރ ނަންބަރު 13-K/CIR/2018/01 ގެ ޖަދުވަލު 21 ގައިވާ ފޯމުންނެވެ.

34.2 ޕްރޮކިއުމެންޓް އެޕީލް ބޯޑަށް ހުށަހަޅާ މައްސަލައެއް ގަބޫލުކުރެވޭނީ، ޕްރޮކިއުމެންޓް އޮފިސަރު އެމައްސަލައެއް ނިންމި ދުވަހުން ފެށިގެން ނުވަތަ އެ މައްސަލައެއް ނިންމަންޖެހޭ ދުވަހުން ފެށިގެން، ސަރުކާރު ބަންދު ނޫން 3 (ތިނެއް) ދުވަހުގެ ތެރޭގައި ހުށަހަޅާ މައްސަލަތަކެވެ.

ޕްރޮކިއުމެންޓް އެޕީލް ބޯޑަށް މައްސަލައެއް ހުށަހެޅުމުން، އަންނަނިވި ކަންކަން އެބޯޑުގެ ފަރާތުން ކަށަވަރުކުރާނެއެވެ.

(1) އެމައްސަލައަކީ ހުށަހެޅުމާއެކު، އެންމެ އަވަސް ފުރުޞަތެއްގައި، މައްސަލަ ބަލަން ފެށުން؛ އަދި

(2) އެމައްސަލައަކީ ހުށަހެޅުނުތާ، ސަރުކާރު ބަންދުނޫން 14 (ސާދަ) ދުވަހުގެ ތެރޭގައި އެ މައްސަލައެއް ނިންމައި، މައްސަލަ ނިންމި ގޮތް، މައްސަލަ ހުށައެޅި ފަރާތަށް ލިޔުމަކުން އެންގުން.

34.3 ބީލަމުގެ މައްސަލައަކާ ގުޅިގެން ޕްރޮކިއުމެންޓް އެޕީލް ބޯޑުން ވަކި ކަމެއް ވަކި ގޮތަކަށް ނިންމައިފިނަމަ، އެ ނިންމުމުގެ ރައްދުވާ ފަރާތަކުން އެ ނިންމުމާ އެއްގޮތަށް ޢަމަލުކޮށް ތަންފީޛުކުރަންވާނެއެވެ.

652 8831 info@kulhudhuffushicity.gov.mv www.kulhudhuffushicity.gov.mv @kfcitycouncil

35. ޕްރޮކިއުމަންޓް އެޕީލް ބޯޑުގެ ނިންމުންތައް އަލުން ބެލުން

35.1 ޕްރޮކިއުމަންޓް އެޕީލް ބޯޑުން ނިންމާފައިވާ ނިންމުމެއް އެބޯޑަށް އަލުން ބަލާދީ، އެމައްސަލައެއް އަލުން ބެލުމަށް މިނިސްޓަރ ހުށަހެޅުމުން، އެމައްސަލައިގެ ތަފްޞީލަށް ރިޢާޔަތްކުރާއިރު ތިރީގައިވާ ހާލަތްތަކުގެ ތެރެއިން ހާލަތަކަށް ފެތޭ ނަމައެވެ.

(ހ) އެ މައްސަލަ ނިންމުމުގައި ޤާނޫނާއި ގަވާއިދާ ޚިލާފަށް ނިންމާފައިވާކަމަށް ފެނުން؛

(ށ) މައްސަލަ ނިންމާފައިވުމުން އަދި ހެކި ލިބިއްޖެނަމަ، އެ ހެކިތަކަށް ރިޢާޔަތްނުކުރުމުގެ ސަބަބުން، ނުވަތަ އެ ފޯރުކޮށް އެހެން ސަބަބަކާހުރެ، ފާޅުކަން ބޮޑު ބޭއިންސާފެއް ފެންނަން އޮތުން.

36. މައްސަލަ ބަލަމުންދާއިރު ބީލަމުގެ މަސައްކަތް އެވޯޑްކުރުން މަނާކުރުން

36.1 ދައުލަތުގެ އޮފީސަކަށް ބީލަމުގެ މައްސަލައެއް ހުށަހެޅިއްޖެނަމަ، ނުވަތަ ޕްރޮކިއުމަންޓް އެޕީލް ބޯޑަށް މައްސަލައެއް ހުށަހެޅިއްޖެނަމަ، އެ ޕްރޮކިއުމަންޓްބޯޑު ކަންކަން ގެންދާ ފައިސަލާކުރުން، ތިރީގައިވާ ގޮތުގެ މަތިން އަމަލުކުރަންވާނެއެވެ.

(ހ) މާލިއްޔަތު ގަވާއިދުގެ 11.02 ވަނަ މާއްދާގެ (ހ) ގެ ދަށުން އެ އޮފީހަކަށް އެ މައްސަލައެއް ހުށަހެޅިއްޖެނަމަ، އެ މައްސަލައެއް ބަލައި ނިންމުމަށްފަހު، މައްސަލަ ހުށަހެޅި ފަރާތަށް އެކަން އަންގާތާ، ސަރުކާރު ބަންދުނޫން 3 (ތިނެއް) ދުވަސް ހަމަވުމުން ނޫނީ މަސައްކަތް އެއްވެސް ފަރާތަކާ ހަވާލުނުކުރުން.

(ށ) މާލިއްޔަތު ގަވާއިދުގެ 11.03 ވަނަ މާއްދާގެ ދަށުން ޕްރޮކިއުމަންޓް އެޕީލް ބޯޑަށް މައްސަލައެއް ހުށަހެޅިއްޖެނަމަ، އެމައްސަލައެއް ބަލައި ނިންމުމަށްފަހު، މައްސަލަ ހުށަހެޅި ފަރާތަށް އެންގުމުން ނޫނީ އެއްވެސް ފަރާތަކާ މަސައްކަތް ހަވާލުނުކުރުން.

37. ބީލަންވެރިންނާ ސަޕްލަޔަރުން ސަސްޕެންޑްކުރުން

37.1 ބީލަމުގެ މައްސަލައަކާ ގުޅިގެން، އެބީލަމުގައި ބައިވެރިވި ފަރާތެއްގެ ނުވަތަ ސަޕްލަޔަރުން ދައުލަތުގެ ޕްރޮކިއުމަންޓްތަކުގައި ވަކި މުއްދަތަކަށް ބައިވެރިނުވުމަށް މާލިއްޔަތު ގަވާއިދުގެ ދަށުން ސަސްޕެންޑްކުރެވޭނީ ޕްރޮކިއުމަންޓް އެޕީލް ބޯޑުންނެވެ.

(ހ) ބީލަމުގައި ބައިވެރިވާ ފަރާތްތަކުން ސަސްޕެންޑްކުރެވޭނީ، ތިރީގައި މިވާ ހާލަތްތަކުގައެވެ.

(1) ބީލަން ހުށަހެޅުމުގައި އަމަލުކުރަންޖެހޭކަމަށް މާލިއްޔަތު ގަވާއިދުގައި ކަނޑައަޅާފައިވާ ގޮތާ ޚިލާފަށް އަމަލުކުރުން؛

(2) ބީލަމުގައި މަކަރާއި ހީލަތް ހެދުން؛

(3) ނަހަމަ މަންފާއެއް ލިބިގަތުމަށް ކަމާ ގުޅުންހުރި މުވައްޒަފާއެކުގައި މަސައްކަތްކުރުން (ކޮލޫޝަން)؛

(4) ބާރުގެ ބޭނުންކުރުން؛

(5) ބިރުދެއްކުން (ކޯއަރޝަން)؛

(6) ޤާނޫނާ އެއްގޮތަށް އަމަލުކުރުމަށް ހުރަސްއެޅުމުގެ އަމަލެއް ހިންގުން؛

(7) ބީލަމުގެ އަގަށް ނުފޫޒު ފޯރުވާފަދަ އަމަލެއް ހިންގުން

(ނ) އަންނަނިވި ޙާލަތްތަކުގައި ގޮތެއް ދުށިފައިވާކަމަށް، ދެކުނުކަމަށް ބީލަންތަކުގައި ވަކި މުއްދަތަކަށް ބައިވެރިނުވެވޭގޮތަށް ބީލަންވެރިޔާ ސަސްޕެންޑް ކުރެވޭނެއެވެ.

(1) ބީލަމާ ގުޅޭގޮތުން ބީލަމުގެ މަރުޙަލާތަކާއި ކޮންޓްރެކްޓް ކުރިއަށް ގެންދިއުމުގައި ސައްޙަނޫން ލިޔުންތައް ހުށަހެޅުމާއި، އެފަދަ މައުލޫމާތު ދިނުމާއި، މައުލޫމާތު ފޮރުވުން؛

(2) ބީލަމުގައި އެހެން ފަރާތްތަކުން ބައިވެރިވުމަށް ހުރަސްއެޅުމާއި، އެހެން ފަރާތްތަކުން ބީލަން ލިބިގަތުން މަގުފަހިކުރުމަށް މަސައްކަތްކުރުން؛

(3) ބީލަން ހުށަހެޅުމުގައި އަމަލުކުރަންޖެހޭ ގޮތް ނޫން ގޮތަކަށް އަމަލުކުރުމާއި، ބީލަމުގައި ކޮރަޕްޝަން، ފްރޯޑިއުލެންޓް، ކޮލޫޝަން، ކޯއަރޝަން އަދި އޮބްސްޓްރަކްޓިވް ޕްރެކްޓިސަސްގެ އަމަލު ހިންގުމާއި، ބީލަމުގެ އަގަށް ނުފޫޒު ފޯރުވުމާއި، މައުލޫމާތުގެ ސިއްރުކަން ގެއްލުވާފަދަ އަމަލެއް ހިންގުން؛

(4) ބީލަން ހުށަހަޅާ ފަރާތްތަކުގެ ތެރެއިން ދެފަރާތެއް ގުޅިގެން ނުވަތަ އެއަށްވުރެ ގިނަ ފަރާތްތަކެއް ގުޅިގެން އެއްބަސްވެ ވަކި ފަރާތަކަށް މަސައްކަތް ލިބޭގޮތަށް މަގުފަހިކުރުމަށްޓަކައި، ރޭވިގެން އެއިން ކޮންމެ ފަރާތަކުން ހުށަހަޅާ ބީލަމަކީ ވަކި އެއްފަރާތް އަނެއްފަރާތާ ނުގުޅި ހުށަހެޅި ބީލަމެއްކަމުގައި ގޮތުގައި ދެއްކުމަށްޓަކައި، އެކަށީގެންނުވާ ބޮޑު އަގުތަކެއް، ނުވަތަ ރާވާފައިވާ ގޮތުގެ މަތިން ކުޑަ އަގުތަކާއި ހުށަހެޅުން؛

(5) ވާދަވެރި ބީލަމެއްކަން ދެއްކުމުގެ ގޮތުން ތަފާތު މިންވަރުގެ ނަމްބަރު، ނުވަތަ ކުންފުނިތަކުގެ ނަމްބަރު، ނުވަތަ

ޕާޓްނަރޝިޕްއެއްގެ ނަމުގައި، ނުވަތަ ވިޔަފާރިކުރާ އެހެން ތަނެއްގެ ނަމުގައި، އެއްފަރާތަކުން ބީލަން ހުށަހެޅުން؛

(6) ބީލަން ހުށަހަޅާ ފަރާތްތަކުގެ ތެރެއިން ދެފަރާތަކުން ނުވަތަ އެއަށްވުރެ ގިނަ ފަރާތްތަކުން ހުށަހަޅާފައިވާ ބީލަމެއް އަނބުރާ ގެންދިޔުމާއި، ވަކި ފަރާތަކަށް ނަހަމަ ފައިދާތަކެއް ލިބޭގޮތަށް ރާވައިގެން ބީލަން ހުށަހެޅުމާއި، އެފަދަ އެއްބަސްވުމެއްގައި ބައިވެރިވުން؛

(7) ބީލަން ހުށަހަޅާ ފަރާތުން އަމިއްލަޔަށް ނުވަތަ އެހެން ބަޔަކާ ގުޅިގެން، ޓޫލްކިޓްގެ ދަށުން އެކި ފަރާތްތަކުގެ މުދަލަށާއި ތަކެތި ވާދަވެރިކަން ނައްތައިލުމަށް މަސައްކަތްކުރުމާއި، ނުވަތަ ވާދަވެރިކަން ކުޑަކުރުމަށް މަސައްކަތްކުރުމުގެ ނަތީޖާއެއްގެގޮތުން އާންމުންނަށް ލިބެންވީ ފައިދާއަށް އުނިކަން ލިބުން؛

(8) ބީލަމުގެ ކޮންޓްރެކްޓްގައި ސޮއިކުރުމަށް އިންކާރުކުރުން، ނުވަތަ ބިޑް ވެލިޑިޓީގެ މުއްދަތުގައި އެއްބަސްވެގެން ހުށަހެޅި ބީލަންތަކުގައި ބީލަންފޮތުގައި ނުވަތަ ބީލަމުގެ އިޢުލާނުގައި ޕަރފޯމަންސް ސެކިއުރިޓީ ހުށަހެޅުމަށް ބަޔާންކޮށްފައިވާ ހިނދެއްގައި އެ ސެކިއުރިޓީ ހުށަހެޅުމަށް އިންކާރުކުރުން؛

(9) އަމިއްލަ ބާރުގެ ދަށުގައި ނުވާކަމެއް (ފޯސް މެޖޫރ ދިމާވާ ކަމެއް) މެދުވެރިވެގެން ނޫން ގޮތަކަށް ކޮންޓްރެކްޓްގެ ދަށުން ކޮންމެހެން ކުރަންޖެހޭ ކަމެއް ފުރިހަމަނުކޮށް ދޫކޮށްލުން؛

(10) ކޮންޓްރެކްޓް ނުވަތަ ސަބްކޮންޓްރެކްޓް ހުރިގޮތުން ބަދަލުކުރުން ލިޔުމުން ހުށަހެޅުން ފަދަ ޢަމަލެއް ހިންގުން؛

(11) ބީލަމާ ގުޅިގެން ކޮންޓްރެކްޓަށް ޢަމަލުކުރުމަށް ކަނޑައަޅާފައިވާ ގޮތާ ޚިލާފަށް ޢަމަލުކުރުން. އަދި މާލިއްޔަތު ގަވާއިދުގައިވާ ގޮތުގެ މަތިން ޢަމަލުކުރުމަށް އަންގާ އެންގުންތަކަށް ޢަމަލުނުކުރުން؛

(12) ކޮންޓްރެކްޓާ ހަވާލުވެ، މަސައްކަތް ވަކި ހިސާބަކަށް ގެންދިޔުމަށްފަހު، އެކޮންޓްރެކްޓް ދޫކޮށްލުން؛

(13) ކޮންޓްރެކްޓްގައި ސޮއިކުރުމަށްފަހު މަސައްކަތް ނުފަށައި އެ ކޮންޓްރެކްޓް ދޫކޮށްލުން؛

(14) ބީލަން ކާމިޔާބުކުރާ ފަރާތުން ޢަމަލުކުރުމަށް މާލިއްޔަތު ގަވާއިދުގެ 10.28 ވަނަ މާއްދާގައިވާ ގޮތުގެ މަތިން ޢަމަލުނުކުރުން؛

652 8831 info@kulhudhuffushicity.gov.mv www.kulhudhuffushicity.gov.mv @kfcitycouncil

(15) އުމްރާނީ ތަރައްޤީއާ ގުޅޭ މަސައްކަތްތަކުގައި އެއްބަސްވެފައިވާ ތާވަލާ އެގްރީމަންޓް މަސައްކަތް ކުރިއަށް ނުގެންދިޔުން.

(ނ) މިމާއްދާގެ (ހ) ގައި ބަޔާންކޮށްފައިވާ ކަމެއް ސާބިތުވެގެން، ބީލަމުގައި ބައިވެރިވާ ފަރާތެއް ނުވަތަ ސަޕްލަޔަރެއް ސަސްޕެންޑްކުރާނަމަ ސަސްޕެންޑް ކުރެވޭނީ ގިނަވެގެން 5 (ފަހެއް) އަހަރު ދުވަހަށެވެ. މިގޮތުން ސަސްޕެންޑްކުރާނެ މުއްދަތު ކަނޑައަޅާނީ، ހުށަހެޅިފައިވާ މައްސަލައިގެ ކުޑަބޮޑުމިނާއި އެ ކަމެއްގެ ބާވަތަށް ރިއާޔަތްކޮށް، ޕްރޮކިއުމަންޓް އެޕީލް ބޯޑުންނެވެ.

ސެކްޝަން - 3

އެއްބަސްވުމުގެ އާންމު މާއްދާތައް އަދި ހާއްސަ މާއްދާތައް

38. މާނަކުރުން

38.1 "މަސައްކަތުގެ ވެރިފަރާތް" ކަމަށް ބުނެފައި އެވަނީ، އެ މަސައްކަތެއް ކުރުމަށް ބޭނުންވާ އިދާރާއަށެވެ.

38.2 "މަސައްކަތް ހަވާލުވާ ފަރާތް" ކަމަށް ބުނެފައި އެވަނީ، އެ މަސައްކަތެއް ކޮށްދިނުމަށް އަދި ބީލަން ހުށަހަޅާ ފަރާތަށެވެ.

38.3 "މަސައްކަތް" ކަމަށް ބުނެފައިއެވަނީ ބީލަން ޝީޓުގައި ބަޔާންކޮށްފައިވާ ޚިދުމަތް ނުވަތަ މަސައްކަތަށެވެ.

38.4 "މަސައްކަތުގެ އަގު ނުވަތަ ކުލި" ކަމަށް ބުނެފައިއެވަނީ އެއްބަސްވުމާއި އެއްގޮތަށް މަސައްކަތް ފުރިހަމަކުރުމުން މަސައްކަތް ހަވާލުވާ ނުވަތަ މަސައްކަތް ހަވާލުކުރާ ފަރާތަށް ދައްކާ ފައިސާއަށެވެ.

38.5 "އެއްބަސްވުން" ކަމަށް ބުނެފައިއެވަނީ، މަސައްކަތުގެ ވެރިފަރާތާއި، މަސައްކަތްކުރުމަށް ހަވާލުވާ ފަރާތާ ދެމެދު މަސައްކަތްކުރުމާބެހޭ ގޮތުން ވާ އެއްބަސްވުމަށެވެ.

38.6 "ކްލޯޒް ރިލޭޓިވް" ކަމަށް ބުނެފައި އެވަނީ، އެ މުވައްޒަފަކު ކައިވެނިކޮށްގެން އުޅޭ މީހާއި، ދަރިންނާއި، އެއްބަނޑު މީހުންނާއި، އެއްބަފާ މީހުންނާއި، އެއްބަނޑު އެއްބަފާ މީހުންނާއި، މައިންބަފައިންނާއި، ދަރިދަރިންނާއި، އަދި މުވައްޒަފު ކައިވެނިކޮށްގެން އުޅޭ މީހާގެ އެއްބަނޑު މީހުންނާއި، އެއްބަފާ މީހުންނާއި، އެއްބަނޑު އެއްބަފާ މީހުންނާއި، އަދި މީހާގެ މައިންބަފައިންނަށެވެ.

"ކްލޯޒް އެސޯސިއޭޓް" ކަމަށް ބުނެފައި އެވަނީ، އެ މުވައްޒަފަކާ ވިޔަފާރީގެ ހިއްސާ ނުވަތަ ވިޔަފާރީގެ ގުޅުން އޮންނަ ފަރާތްތަކަށެވެ.

38.7 "އަންހެނުން، ކުދި އަދި މެދުފަންތީގެ ވިޔަފާރި" ތަކުގެ ގޮތުގައި ބެލެވޭނީ، ޤާނޫނު ނަންބަރު 06-2013 (ކުދި އަދި މެދުފަންތީގެ ވިޔަފާރީގެ ޤާނޫނު) ގެ ދަށުން މިނިސްޓްރީ އޮފް އިކޮނޮމިކް ޑިވެލޮޕްމަންޓްގައި ރަޖިސްޓްރީކޮށްފައިވާ ވިޔަފާރިތަކަށެވެ.

39. ޒިންމާ ބަދަލުކުރުން

39.1 މި އެއްބަސްވުމުގައި ޝާމިލުވާ ފަރާތްތަކުން މިއެއްބަސްވުމާއި ގުޅިގެން އެއް ފަރާތުން އަނެއް ފަރާތަށް އަންގަންޖެހޭ އެންގުންތައް އާއްމުގޮތެއްގައި އަންގާނީ ދިވެހި ބަހުން، ލިޔުމުންނެވެ.

652 8831 info@kulhudhuffushicity.gov.mv www.kulhudhuffushicity.gov.mv @kfcitycouncil

39.2. އެއްފަރާތުން އަނެއް ފަރާތަށް ފޮނުވާ ލިޔުން ރައްދުކުރާނީ އަތުން އަތަށް ނުވަތަ ރަޖިސްޓަރީ ޕޯސްޓުން، ނުވަތަ ކަނޑައެޅިފައިވާއީމެއިލަކުން، ބިޑުގައި ބަޔާން ކޮށްފައިވާ އެޑްރެހަށެވެ.

39.3. މިއެއްބަސްވުމުގައިވާ އެޑްރެސް ބަދަލުކުރަން ބޭނުންވާނަމަ، ބަދަލު ކުރަން ބޭނުންވާ ފަރާތުން އަނެއް ފަރާތަށް ލިޔުމުން އަންގަންވާނެއެވެ.

40. ތިންވަނަ ފަރާތަކާއި މަސައްކަތް ހަވާލުކުރުން

40.1. މިއެއްބަސްވުމުގެ ދަށުންކުރާ މަސައްކަތުގެ އެއްވެސްބައެއް އެހެންފަރާތަކާއި ހަވާލުކުރުމަށް ކުރިން ބޭނުންވާނަމަ އެކަން ބަޔާންކޮށް މަސައްކަތު ހަވާލުވި ފަރާތުން، ވެރިފަރާތަށް ލިޔުމުން ހުށަހަޅާ ހުއްދަހޯދަންވާނެއެވެ.

40.2. 37.1 ގައިވާ ގޮތުގެމަތިން އެހެން ފަރާތަކާ މަސައްކަތުގެ އެއްވެސް ބައެއް ހަވާލުކުރިކަމުގައިވިޔަސް މަސައްކަތު ހަވާލުވި ފަރާތުން މިއެއްބަސްވުމުގައިވާގޮތުގެމަތިން ފުރިހަމަކަމާއެކު ޒިންމާ އަދާކުރަން ވާނެއެވެ.

41. ތަކެއްޗާއި ޚިދުމަތާއި ހަވާލުކުރުން

41.1. އެއްބަސްވުމުގައިވާ ގޮތަށް ތަކެތި/ޚިދުމަތް ލިބިފައިވާތޯ ބަލާނީ މިއިދާރާ ހަވާލުވުމަށް ކަނޑައަޅާ ފަރާތުންނެވެ. ކޮމިޓީ ބެލުމަކުން ފަހު ސްޕެސިފިކޭޝަނާއި އެއްގޮތަށް މަސައްކަތް ނިންމާފައިވާކަމަށް ވާނަމަ އެގްރީމެންޓާ އެއްގޮތަށް ތަކެތި/ޚިދުމަތް ލިބުނުކަމަށް ބަލާނެއެވެ. އަދި އެއްބަސްވުމާ ޚިލާފަށް ފޯރުކޮށްދީފައިވާ ޚިދުމަތް/ތަކެތި އަނބުރާ ފޮނުވާލެވޭނެއެވެ.

41.2. އެއްބަސްވުމުގައި ބަޔާންކޮށްފައިވާ މުއްދަތުގެ ތެރޭގައި ތަކެތި/ޚިދުމަތް ފޯރުކޮށްދޭންވާނެއެވެ

41.3. މަސައްކަތް ހަވާލުވި ފަރާތުގެ ބާރުނުފޯރާ ކަމެއް ނުވަތަ ފޯސްމަޖޫރު ހާދިސާއެއް/ކާރިޘާއެއް ނުވަތަ ވެރިފަރާތުގެ ސަބަބުން ދިމާވާ ލަސްވުމެއް ކުރިމަތިވެއްޖެނަމަ، މުއްދަތު އިތުރުކުރުމަށްޓަކައި އެހާދިސާއެއް/ކާރިޘާއެއް ނުވަތަ އެކަމެއް ދިމާވިކަން އެނގުނު (ރަސްމީ ނުވަތަ ކަމާގުޅޭ ފަރާތްތަކުގެ) ލިޔުންތަކާއެކު މަސައްކަތް ނިންމަންޖެހޭ މުއްދަތު ހަމަވުމުގެ ކުރިން މަސައްކަތުގެ ވެރިފަރާތަށް ހުށަހަޅަންވާނެއެވެ.

42. އެއްބަސްވުމުގެ މުއްދަތު

42.1. އެއްވެސް ސަބަބަކާއި ހުރެ މުއްދަތު އިތުރުކުރަންޖެހުމުން ހުށަހެޅިނަމަވެސް މުއްދަތު އިތުރުކުރެވޭނީ "މުއްދަތު އިތުރުކުރަންޖެހޭ އުޞޫލު" ގައި ބަޔާންކޮށްފައިވާ ގޮތުގެމަތިން ބިޑް ކޮމިޓީއަށް ހުށަހަޅައިގެންނެވެ.

42.2. އެއްބަސްވުމުގައިވާ މުއްދަތަށް މަސައްކަތް ނުނިމުނަމަ ދައުލަތުގެ މާލިއްޔަތުގެ ޤަވާއިދުގެ 10.71 ވަނަ މާއްދާއާ އެއްގޮތަށް ގޮތުގެމަތިން ލިކުއިޑޭޓެޑް ޑެމޭޖަސް ކެނޑޭނެއެވެ.

652 8831 info@kulhudhuffushicity.gov.mv www.kulhudhuffushicity.gov.mv @kfcitycouncil

42.3. ޖުމްލަ އަގު -/2,500,000 ރުފިޔާއަށްވުރެ ދަށުގެ ބިލަކަށްނަމަ ފައިސާ ކަނޑާނީ، ޖުމްލަ އަގު 0.005 (ޕޮއިންޓް ސުމެއް ފަހެއް) އާ ގުނަކޮށްގެން ޖެހޭ އަދަދާ މުއްދަތަށްވުރެ އިތުރުވާ ދުވަސްތަކުގެ އަދަދާ ގުނަކޮށްގެން ޖެހޭ އަދަދުކަމަށެވެ.

ލިކުއިޑޭޓެޑް ޑެމޭޖަސް = CP*0.005*LD

CP (ކޮންޓްރެކްޓް ޕްރައިސް): ކޮންޓްރެކްޓްގެ ޖުމްލަ އަގު

LD (ލޭޓް ޑިލިވަރީސް): ކޮންޓްރެކްޓްގެ މުއްދަތަށްވުރެ އިތުރުވާ ދުވަސްތައް

43. ޒިންމާ ކުރުމާއި އެގްރީމަންޓް ބާތިލް ކުރުން

43.1. މަސައްކަތް ނިމިފައި ތަކެތާ މުއްދަތަށް މަސައްކަތް ޒިންމާވާ ފަރާތުން ފައިސާ ދޭންޖެހިއްޖެނަމަ، މަސައްކަތް ޒިންމާވާ ފަރާތުން ހުށަހަޅާ ބިޑަށް ފައިސާ ދޫކުރެވޭނީ މަސައްކަތް ނިމިފައި ތަކެތި މުއްދަތާ ފައިސާ ބިޑުގައިވާ އަދަދުން ކަނޑައެޅިގެން ބާކީ ފައިސާއެވެ.

43.2. މަސައްކަތުގެ ޖުމްލަ އަގުގެ 15% އިންސައްތަ އަށްވުރެ ލިކުއިޑޭޓެޑް ޑެމޭޖަސް ބޮޑުވެއްޖެނަމަ އެއްބަސްވުން ބާތިލްކުރެވޭނެއެވެ.

43.3. އެއްބަސްވުމުގައި ބަޔާންކޮށްފައިވާ ގޮތަށް މަސައްކަތް ކުރިއަށް ނުގެންދާނަމަ ފޯރަ ކުރުވައިއްޖެނަމަ އެއްބަސްވުންއެއްކަން ނުވަތަ އެއްބަސްވުމުގެ ބައެއް ބާތިލްކުރުމުގެ ފުރިހަމަ އިޚްތިޔާރު މަސައްކަތުގެ ވެރިފަރާތަށް ލިބިގެންވެއެވެ.

43.4. އެއްވެސް ސަބަބަކާހުރެ އެއްބަސްވުން ބާތިލްކޮށްފިނަމަ ބަންދުނޫން 3 ދުވަހުގެ ތެރޭގައި، އާއިމަނަށް ނިމިފައިވާ މަސައްކަތާއި، ނުނިމިހުރި މަސައްކަތުގެ ތަފްސީލު އަގާއެކު ލިޔުން، ދެފަރާތުން އެއްބަސްވުމުގައި ސޮއިކުރަން ވާނެއެވެ. އަދި މަސައްކަތަށް ހިނގާ ސައިޓުގައި ހުންނަ ކޮންޓްރެކްޓަރު ގެ ހުރިހާ ތަކެތިވެސް ލިސްޓް ނަގައި އެތަކެތި ބަންދުނޫން 3 ދުވަހުގެ ތެރޭގައި ގެންދަންވާނެއެވެ. މި މުއްދަތުގެ ފަހުން މިއިން އެއްވެސްކަމަކާ ދިމާވާ އެއްވެސް މައްސަލައަކަށް ޒިންމާއެއް ނުވެވޭނެއެވެ.

44. އެގްރީމަންޓް ބާތިލުކުރުން

44.1. މި އެއްބަސްވުމުގައި ދެފަރާތުން ސޮއިކުރުމަށްފަހު ސަރުކާރުގެ އެއްވެސް ޤާނޫނެއް ނުވަތަ ގަވާއިދަކާ މި އެއްބަސްވުމާއި ތަޢާރުޟުވާކަން އެނގިއްޖެނަމަ ނުވަތަ އެފަދަ ޤާނޫނެއް ނުވަތަ ގަވާއިދެއް ހެދިއްޖެނަމަ އެކަމެއްގެ ސަބަބުން ދެކި މިއެއްބަސްވުން ބާތިލް ނުވާނެއެވެ. އެފަދަ މާއްދާއެއް މި އެއްބަސްވުމުގައި ހިމެނޭގޮތަށްވެއްޖެނަމަ އެ މާއްދާއެއް އިސްލާހުކޮށްގެން ނަމަވެސް މި އެއްބަސްވުން ކުރިޔަށް ދެމެހެއްޓުމަށް ދެފަރާތުންވެސް އެއްބަސްވެވޭ ގޮތެއް ހޯދަމުވެ.

44.2. މިމަސައްކަތާއި ގުޅޭގޮތުން ދައުލަތަށްޖެހޭ ޓެކްސްތަކާއި، ކަސްޓަމްސް ޑިއުޓީތަކާއި، އިމްޕޯޓް ޖީއެސްޓީ ފިޔަވައި އެހެނިހެން ފީއެއް ދައުލަތަށްޖެހިއްޖެނަމަ ފީއެއް ދައުލަތަށް މަސައްކަތް ހަވާލުވި ފަރާތުންނެވެ.

652 8831 info@kulhudhuffushicity.gov.mv www.kulhudhuffushicity.gov.mv @kfcitycouncil

45. ޑިޒައިނިން ކަންކަން	45.1.	މި އެއްބަސްވުމުގައިވާ އެއްވެސް މާއްދާއަކަށް ބަދަލެއް ގެނައުން ދެފަރާތުގެ މެދުގައި ސޮއިކުރެވޭ އެއްބަސްވުމަކުންނެވެ.
46. ޤާނޫނު އަދި ޑިސްޕިއުޓް ޙައްލު	46.1.	މި އެއްބަސްވުން ހިންގާނީ، އަދި ތަފްސީރުކުރާނީ ދިވެހިރާއްޖޭގެ ޤާނޫނުތަކާއި ގަވާއިދުތަކާއި އެއްގޮތަށެވެ.
47. އެއްބަސްވުމަށް ބަދަލުގެނައުން	47.1.	މިއެއްބަސްވުމާއިމެދު އުފެދޭ ދެބަސްވުން ދެފަރާތުގެ މެދުގައި ވާހަކަ ދައްކައިގެން ހައްލުނުކުރެވިއްޖެނަމަ، ދިވެހިރާއްޖޭގެ ޝަރުޢީ ކޯޓަކަށް މައްސަލަ ހުށަހަޅައިގެން ނިންމާނީއެވެ.
48. އެއްބަސްވުމަށް ހިނގާނެ ޤާނޫނު	48.1.	މިއެއްބަސްވުމުގައި ނުހިމެނޭކަމެއް ދިމާވެއްޖެނަމަ އެކަމެއް ހައްލުކުރާނީ ދެފަރާތުގެ މެދުގައި ވާހަކަ ދައްކައިގެންނެވެ. ހައްލުނުވެއްޖެނަމަ، ދިވެހިރާއްޖޭގެ ޝަރުޢީ ކޯޓަކަށް މައްސަލަ ހުށަހަޅައިގެން ނިންމާނީއެވެ.

652 8831 info@kulhudhuffushicity.gov.mv www.kulhudhuffushicity.gov.mv @kfcitycouncil

ސެކްޝަން - 4

ޝެޑިއުލްތައް

ޝެޑިއުލް – 1

ބިޑް ހުށަހަޅާ ފަރާތުން ހުށަހަޅަންޖެހޭ ލިޔުންތައް އަދި ޗެކްލިސްޓް

#	ހުށަހަޅަންޖެހޭ ލިޔުންތައް	އޮފީސް	ހުށަހަޅާ ފަރާތް
ބިޑް ހުށަހަޅާއިރު ޗެކްލިސްޓުގައިވާ މަޢުލޫމާތު އަދި ލިޔުންތައް މަދު ނަމަވެސް ޑިސްކޮލިފައި ކުރެވޭނެއެވެ.			
.1	ބިޑް ހުށަހަޅާ ފޯމު (ޝެޑިއުލް 2)	✓	
.2	ވިޔަފާރީގެ ރަޖިސްޓްރީގެ ކޮޕީ ނުވަތަ ކޯޕަރޭޓް ޕްރޮފައިލް ޝީޓް (މިނިސްޓްރީ އޮފް އިކޮނޮމިކް ޑިވެލޮޕްމަންޓް އިން ދޫކުރައްވާ)	✓	
.3	ޖީއެސްޓީ ރަޖިސްޓްރޭޝަން ސެޓްފިކެޓް ކޮޕީ (ޖީ.އެސް.ޓީއަށް ރަޖިސްޓްރީކޮށްފައިވާނަމަ)	✓	
.4	ބިޑުގައި ސޮއިކުރުމުގެ ހުއްދަ ލިޔުން (ޕަވަރ އޮފް އެޓަރނީ)		
.5	6.1 ވަނަ މާއްދާގައިވާ ބަޔާންކުރާ ލިޔުން ހުށަހަޅަންޖެހޭނަމަ އެލިޔުން.	✓	
.6	ކޯޓޭޝަން (އެޓެޗްމަންޓްގެ އަމިއްލަ ކޯޓޭޝަން ހުށަހަޅާ ކަމުގައި ވިޔަސްވެސް، **ސެކްޝަން 5** ގައި ހިމެނިފައިވާ ކޯޓޭޝަނުގައި ހުރި ބައިތަކުގެ އަގު ވަކި ވަކިން އެނގޭން ހުންނަން ވާނެއެވެ.)	✓	
ބިޑް ހުށަހަޅާއިރު ޗެކްލިސްޓުގައިވާ މަޢުލޫމާތު އަދި ލިޔުންތައް މަދު ނަމަވެސް މާކްސް ނުދެވޭނެއެވެ.			
.7	އެސް.އެމް.އީ ރަޖިސްޓްރޭޝަން ސެޓްފިކެޓްގެ ކޮޕީ (ރަޖިސްޓަރ ކޮށްފައިވާނަމަ)	✓	
.8	ބިޑް ހުށަހަޅާ ފަރާތުން މަސައްކަތްކުރުމުގެ ތަޖުރިބާގެ ލިޔުންތައް އަދި ޝެޑިއުލް 3 ފުރިހަމަކޮށް ހުށަހަޅާފައި (ޝެޑިއުލް 4 ގައި މާރކްސް ދިނުމަށް ހަމަޖެހިފައިވާނަމަ)	✓	
ބިޑް ހުށަހަޅާއިރު ޗެކްލިސްޓުގައިވާ އިތުރުން އެއްގޮތަށް ބިޑް ހުށަހަޅާފައިވާނަމަ ބިޑް ކެންސަލް ކުރުމުގެ އިޚްތިޔާރު ބިޑް ހުޅުވާލި ފަރާތަށް ލިބިގެންވެއެވެ.			
.9	ހުށަހަޅަންޖެހޭ ލިޔުންތައް ހުރި މިލިސްޓުގައި ވާ ތަރުތީބުން ތަރުތީބުކޮށްފައި	✓	
.10	ޞަފްޙާ ނަންބަރު ޖަހާފައި (ކޮންމެ ޞަފްޙާގެ ތިރީގައި ކޮންމެވަސް ޞަފްޙާކަން އެނގޭގޮތަށް)	✓	
.11	ޞަފްޙާތަކުގައި ހުރި ސޮއިކޮށްފައި	✓	
.12	ބިޑުގެ ގަނޑުތައް ހުރި ވަކިވަކިން ބައިންޑުކޮށް / ހިރަސްޖަހާފައި	✓	
އެއްބަސްވުމުގައި ސޮއިކުރުމުގެ ކުރިން ހުށަހަޅަންޖެހޭ ލިޔުންތައް			
.13	މޮބިލިޒޭޝަން އިންވެސްޓްމަންޓް ރަސީދު އޮރިޖިނަލް ދުވަހާ ބޭންކުން ކުރިއަރާފައިވާ ރަޖިސްޓަރު ކޮޕީ (ދުވަސްވަރުން 3 މަސް ހަމަވާ) އަދި ޕާރފޯމަންސް ގެރެންޓީ ހުށަހަޅަން ބޭންކުން ދޫކޮށްފައިވާނަމަ ޕާރފޯމަންސް ގެރެންޓީގެ އަސްލު	✓	
.14	ވެރިފަރާތުގެ ދިވެހިރައްޔިތެއްކަން އަންގައިދޭ ކާޑުގެ ކޮޕީ ނުވަތަ ޕާސްޕޯޓުގެ ކޮޕީ، ބަދަލުގައި އެހެން ފަރާތަކުން އެއްބަސްވުމުގައި ސޮއިކުރާނަމަ އެފަރާތުގެ ދިވެހިރައްޔިތެއްކަން އަންގައިދޭ ކާޑުގެ ކޮޕީ ނުވަތަ ޕާސްޕޯޓުގެ ކޮޕީ އަދި އެއްބަސްވުމުގައި ސޮއިކުރުމުގެ ހުއްދަ ލިޔުން	✓	

ޖަދުވަލު – 2

ބީލަން ހުށަހަޅާ ފޯމު

1.	**ބީލަން ހުށަހަޅާ ފަރާތުގެ މަޢުލޫމާތު**	
1.1	ވިޔަފާރީގެ ނަން	
1.2	ރަޖިސްޓްރީ ނަންބަރު	
1.3	އެޑްރެސް	
1.4	ފޯން ނަންބަރު	
1.5	އީމެއިލް އެޑްރެސް	
2.	**ބީލަން ހުށަހަޅާ ޕްރޮޖެކްޓްގެ މަޢުލޫމާތު**	
2.1	ޕްރޮޖެކްޓްގެ ނަން	ގަބޯލިދު.ޖީ.ސީ ފިޝް މަޢިޤާނަށް ބޭނުންވާ ސްޓޭންޑް، އުނދުލި ސްޓޭންޑް އަދި ރަށުގެ އެކި ސަރަހައްދުތަކުގައި ބަހައްޓަން ޖީލިޓީ ހަދައި ސަޕްލައި ކޮށްދޭނެ ފަރާތެއް ހޯދުން
2.2	އިޢުލާން ނަންބަރު	(IUL)266-PR/266/2025/74
3.	**ހުށަހަޅާ އަގު**	
3.1	ހުށަހަޅާ އަގު	
	ޖީ.އެސް.ޓީ	
	ޖުމްލަ އަގު (ހިސާބު އަކުރުން)	
	ޖުމްލަ އަގު (ތާނައިން ލިޔުމުން)	
3.2	މުއްދަތު: (ބަންދު ދުވަސްތައް ހިމަނައިގެން)	
4.	**ބީލަން ހުށަހަޅާ ފަރާތުގެ އިޤްރާރު**	
4.1	މިފޯމުގައިބަޔާންކޮށްފައިވާ މަސައްކަތް/ ތަކެތި ނުވަތަ ޚިދުމަތް ފޯރުކޮށްދިނުމަށް ދީފައިވާ މަޢުލޫމާތާއި، އެސްޕެސިފިކޭޝަންގެ މާއްދާތައް ރަނގަޅަށް ބެލުމަށް ފަހު، މިފޯމުގައި ދެންނެވިފައިވާ އަގަށް މި މަސައްކަތް/ތަކެތި ނުވަތަ ޚިދުމަތް ފޯރުކޮށްދިނުމަށް އަޅުގަނޑު / އަޅުގަނޑުމެން ބީލަން ހުށަހަޅަމެވެ.	
4.2	އަޅުގަނޑު/ އަޅުގަނޑުމެންނަށް މަސައްކަތް/ތަކެތި ނުވަތަ ޚިދުމަތް ފޯރުކޮށްދިނުމަށް ހަވާލުކުރެއްވުން ނިންމަވައިފިނަމަ، 3.2 ގައިވާ މުއްދަތުގެ ތެރޭގައި މަސައްކަތް/ ތަކެތި ނުވަތަ ޚިދުމަތް ފޯރުކޮށްދިނުމަށް ހުށަހަޅަމެވެ.	
4.3	މިބީލަން ހުށަހަޅާތާ 90 ދުވަސް ހަމަވާންދެން މިބީލަން ޤަބޫލުކުރެވޭނެ، އެއާއި އެއްގޮތަށް ޢަމަލުކުރުމަށް އަޅުގަނޑު / އަޅުގަނޑުމެން އެއްބަސްވަމެވެ. މިމުއްދަތުގެ ތެރޭގައި އެއްބަސްވުމުގައި ސޮއިކުރުމަށް ފިޔަވަޅުއަޅާނަމަ، އެއްބަސްވުމުގައި ސޮއިކުރާތާ އެއްބަސްވުމާއި އެއްގޮތަށް މަސައްކަތް/ތަކެތި ނުވަތަ ޚިދުމަތް ފޯރުކޮށްދިނުމަށްވެސް އެއްބަސްވަމެވެ.	
5.	**ބީލަން ހުށަހަޅާ ފަރާތުން**	
ސޮއި		ތައްގަނޑު ސްޓޭމްޕް
ނަން		
މަޤާމު		
ތާރީޚު		

ޖަދުވަލް - 3

ފާއިތުވި 5 (ފަހެއް) އަހަރުގެ ތެރޭގައި ކޮށްފައިވާ ގުޅުންހުރި މަސައްކަތްތަކާއި

ބިޑަށް ހުށަހަޅާ ފަރާތުގެ ކޮށްފައިވާ ގުޅުންހުރި މަސައްކަތްތަކުގެ ތަފްޞީލު				
#	މަސައްކަތުގެ ނަން	މަސައްކަތުގެ ވެރިފަރާތް	މަސައްކަތްކުރި އަހަރު	މަސައްކަތުގެ އަގު (ދިވެހި ރުފިޔާއިން)
ޖުމުލަ:				

652 8831 info@kulhudhuffushicity.gov.mv www.kulhudhuffushicity.gov.mv @kfcitycouncil

ޖަދުވަލު - 4

ބީލަން އިވޭލުއޭޓް ކުރުމަށް ބޭނުން ކުރާނެ މިންގަނޑު

ޕޮއިންޓް ދެވޭނެ ބައި	ޕޮއިންޓް ދެވޭނެ ގޮތުގެ ތަފްސީލު	ޕޮއިންޓްގެ އަދަދު
އަގު	ހުށަހެޅި އެންމެ ކުޑަ އަގު / ހުށަހެޅި އަގު × 90 (އަގު ކުޑަވީ ވަރަކަށް ލިބޭ ޕޮއިންޓް ގިނަވާނެއެވެ.)	90
މުއްދަތު	ހުށަހެޅި އެންމެ ކުރު މުއްދަތު / ހުށަހެޅި މުއްދަތު × 10 (މުއްދަތު ބަޔާންކޮށްފައި ނުވާ ބީލަންތަކަށް މިދާއިރާއަށް ޕޮއިންޓެއް ނުދެވޭނެއެވެ. މުއްދަތު ކުރުވަނަ ވަރަކަށް ލިބޭ ޕޮއިންޓް ގިނަވާނެއެވެ. އަދި ހުށަހަޅާފައިވާ މުއްދަތަކީ އެކަށީގެންވާ މުއްދަތަކަށްވުރެ ކުރު މުއްދަތެއްކަމަށް ބިޑް ކޮމިޓީއަށް ފާހަގަކުރެވިއްޖެނަމަ މިބައިން ކަނޑައެޅިފައިވާ މާކްސް ނުލިބޭނެއެވެ. މުއްދަތު ޖަހާނީ ބަންދު ދުވަސްތަކާއި ހިމަނައިގެންނެވެ.)	10
	ޖުމްލަ	100

652 8831 info@kulhudhuffushicity.gov.mv www.kulhudhuffushicity.gov.mv @kfcitycouncil

ޖަދުވަލު 5

(ބިޑް ސެކިއުރިޓީ ނަމޫނާ)

Form of Bid Security (Bank Guarantee)

WHEREAS, ……………………………………………….*[name of Bidder]* (hereinafter called "the Bidder") *[company registration number]* has submitted his Bid for the Project no………issued by the Secretariat of Kulhudhuffushi City Council on ………………………………… …………..for construction of …………………………… …….*[name of Contract]* (hereinafter called "the Bid") under Invitation of bidders No. ………………….. *[Announcement Number]*

KNOW ALL PEOPLE by these presents that We ……………………………………… *[name of Bank]* of ……… …………………… *[name of country]* having our registered office at ……………………………………………………………………………….. (hereinafter called "the Bank") are bound unto …………………………….*[name of Purchaser]* (hereinafter called "the Purchaser") in the sum of *…………………………………………. for which payment well and truly to be made to the said Purchaser, the Bank binds itself, its successors, and assigns by these presents.

SEALED with the Common Seal of the said Bank this ……..day of …………….20……………..

THE CONDITIONS of this obligation are:

(1) If, after Bid opening, the Bidder withdraws his Bid during the period of Bid validity specified in the Form of Bid;

or

(2) If the Bidder having been notified of the acceptance of his Bid by the Purchaser during the period of Bid validity:

(a) fails or refuses to execute the Form of Agreement in accordance with the Instructions to Bidders, if required; or

(b) fails or refuses to furnish the Performance Security, in accordance with the Instruction to Bidders; or

(c) does not accept the correction of the Bid Price pursuant to Clause 27,

* The Bidder should insert the amount of the Guarantee in words and figures denominated in Maldivian Rufiyaa. This figure should be the same as shown in Clause 28.1 of the Instructions to Bidders.

we undertake to pay to the Purchaser up to the above amount upon receipt of his first written demand, without the Purchaser's having to substantiate his demand, provided that in his demand the Purchaser will note that the amount claimed by him is due to him owing to the occurrence of one or any of the three conditions, specifying the occurred condition or conditions.

This Guarantee will remain in force up to and including the date ……………………… days after the deadline for submission of bids as such deadline is stated in the Instructions to Bidders or as it may be extended by the Purchaser, notice of which extension(s) to the Bank is hereby waived. Any demand in respect of this Guarantee should reach the Bank not later than the above date.

DATE…………………………… SIGNATURE OF THE BANK

WITNESS ……………………… SEAL

[signature, name, and address]

ސެކްޝަން - 5

ކޯޓޭޝަން ޝީޓް

#	ތަފްސީލު	ޢަދަދު	ޖުމްލަ
1	ކުދި ބެޑްމިންޓަން ސްޓޭންޑް ސްޓްރަކްޗަރ.		
2	އިންޑޯރ އެރުވާ ސްޓޭންޑް ހަދުން.		
3	ކޮންކްރީޓް މަސައްކަތް		
4	ވެލްޑިންގ މަސައްކަތް		
5	ތާރުލުން އަދި ދަވާދު ލުން		
6	ޖާލިބަން ހަރުކުރުން.		
7	ޖާލިފަތި ހެދުން.		
8	ބޮޑު ބެޑްމިންޓަން ސްޓޭންޑް ހެދުން.		
9	އެހެނިހެން.		

ޖުމްލަ އަގު (ޖީ.އެސް.ޓީ ނުހިމަނައި)	
ޖީއެސްޓީ 8%	
ޖުމްލަ އަގު (ޖީއެސްޓީ ހިމަނައިގެން)	

ސެކްޝަން - 6

މަސައްކަތާބެހޭ މައުލޫމާތު

މަސައްކަތުގެ ތަފްސީލް

ކުޅުދުއްފުށީ ސިޓީގެ އަންހެނުންގެ ތަރައްޤީއަށް މަސައްކަތްކުރާ ކޮމިޓީގެ ފަރާތުން ގެބިދުއް ޖީ ސީ ދިނި މައިޖާނަށް ބޯޑިންގ ސްޓޭޝަން، އެނެކްސް ސްޓޭޝަން އަދި ރަނގު އެކި ސަރަހައްދުތަކުގައި ބެހެއްޓުމަށް ... ހަދައި ... ކުރުމާއި ... މަޢުލޫމާތު ކަރުދާހެކެވެ.

1. **ކުދި ބޯޑިންގ ސްޓޭޝަން ސްޓްރަކްޗަރ.**

1.1 ކުދި ބޯޑިންގ ސްޓްރަކްޗަރ އަދަދު 5 (ފަހެއް)

1.2 ސްޓްރަކްޗަރ ހަދާނީ އެނެކްސް 1 ގެ ކުރަހާފައިވާ ޑްރޮއިން އާ މިންތަކަށެވެ.

1.3 މި މަސައްކަތަށް ބޭނުން ކުރާނީ 1" ގެލްވަނައިޒް ދަގަނޑުގެ ހޮޅިއެވެ.

1.4 ވެލްޑިން ކުރަން ޖެހޭނީ ވެލްޑިންކުރާނީ ސްޓިކް އާރކް ވެލްޑިންއިންނެވެ. (STICK ARC WELDING)

1.5 ވެލްޑިންކުރުމަށްފަހު ވެލްޑިން ކުރިމަތިން ރަނގަޅަށް ދަގައިފިލުވަންވާނެއެވެ.

1.6 މި ސްޓްރަކްޗަރ ހުންނަންވާނީ އެނެކްސް 2 ގައި ފެންސަހަން ދޮރަބައި ވަޅިން ގުޅުވާންހުންނަށެވެ.

1.7 މިމަސައްކަތް ނިންމުމަށްފަހު ތަރަސްދެބައިކުގައި ވާނީ ހާސް ޕްރައިމަރ ކޯޓެއް ލާންވާނެއެވެ. އަދި ތަރަސްދެބައި ފަހުން ހާސް ހުދު ދަވާދުގެ 2 ކޯޓު އެޅުވުމަށް ލާންވާނެއެވެ.

1.8 ދަވާދުގެ ގޮތުގައި ބޭނުންކުރާނީ (Sigma, Samhwa, Beger, Betek) ބްރޭންޑްގެ ދަވާދެވެ. ތަރަސްދެގައި ލާން ހާސް ޕްރައިމަރ ވާންޖެހޭނީ މި ދަވާދާއި ގުޅޭ ޕްރައިމަރ އަކަށެވެ.

1.9 ސްޓްރަކްޗަރ ހަރުކުރާ ބޭސް ހަދާނީ ކޮންކްރީޓުންނެވެ. ބޭސް ހަދާން މިންތައް އެނެކްސް 3 ގައި ވާނެއެވެ.

1.10 ބޭސް ވަޅުފުރުމަށްފަހު ބޯޑިންގ ސްޓްރަކްޗަރ، ކޮންކްރީޓް ބޭސް ގައި ހަރުކުރަންވާނެއެވެ. ސްޓްރަކްޗަރ ހަރުކުރާން ތަން ފާސްކުރީ މި މަސައްކަތާއި ހަވާލުވެރި ސުޕަވައިޒަރުގެ މަޝްވަރާގެ މަތިންނެވެ.

1.11 މި ސްޓްރަކްޗަރ ނިމޭއިރު ހުންނަންވާނީ ދޮރަބައިގަނޑުވަލި ހަރު ކުރެވިފައެވެ.

1.12 މި ދޮރަބައިގަނޑުވަން ޖަހަންވާނީ 1/2 އިންޗި ބޮޑުމިނުގައި ހުންނަ SS ބޯލްޓްނަޓުން ކޮށްގެންނެވެ.

1.13 މި ސްޓްރަކްޗަރގެ އެތެރޭގައި އިންނަ ވަށްބުރުގެ ޑައިމީޓަރ އަކީ 1' އެވެ.

1.14 މި ސްޓްރަކްޗަރގެ ދިގު މިނަކީ 10 ފޫޓެވެ.

1.15 މި ސްޓްރަކްޗަރގެ މަތީގައިވާ ބުރުގެ ޑައިމީޓަރ އަކީ 7 ފޫޓެވެ.

652 8831 info@kulhudhuffushicity.gov.mv www.kulhudhuffushicity.gov.mv @kfcitycouncil

އެނެކްސް 1

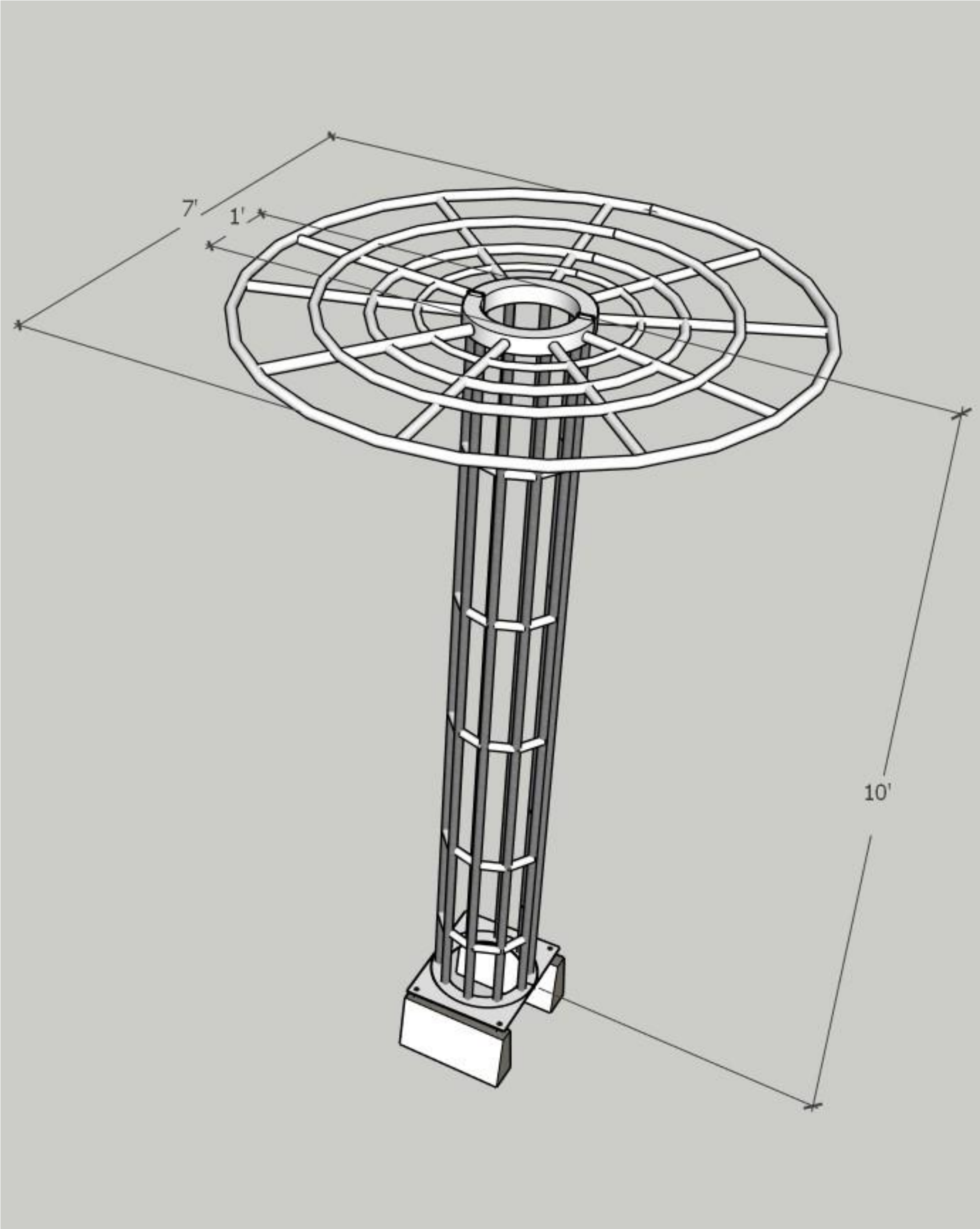

652 8831 info@kulhudhuffushicity.gov.mv www.kulhudhuffushicity.gov.mv @kfcitycouncil

އެނެކްސް 2

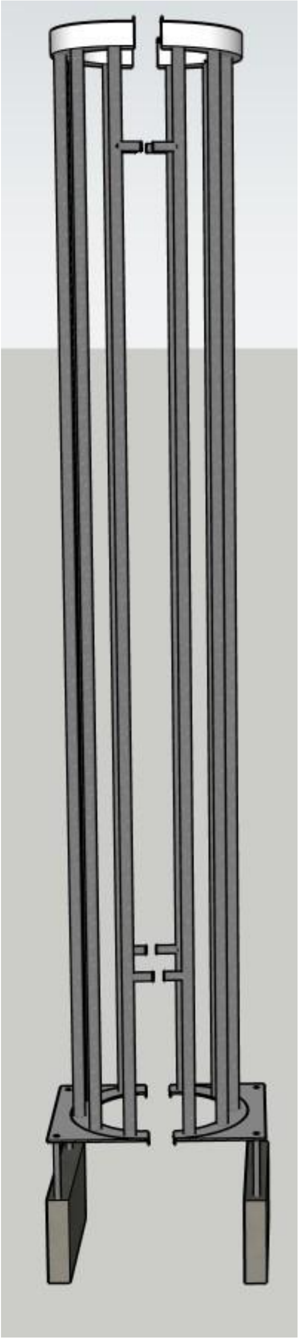

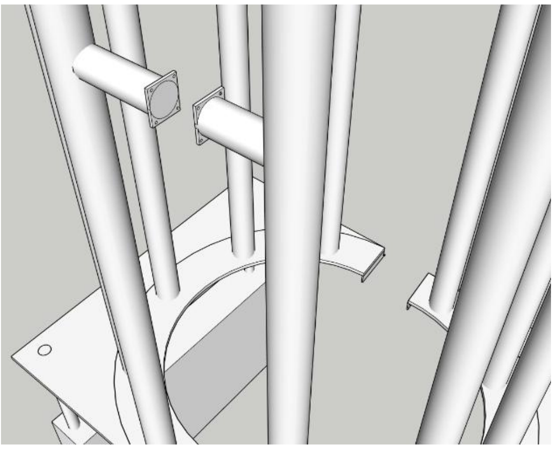

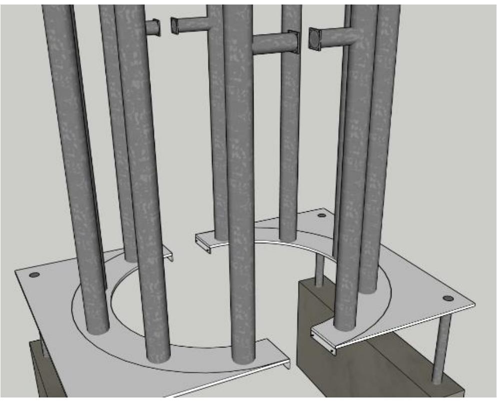

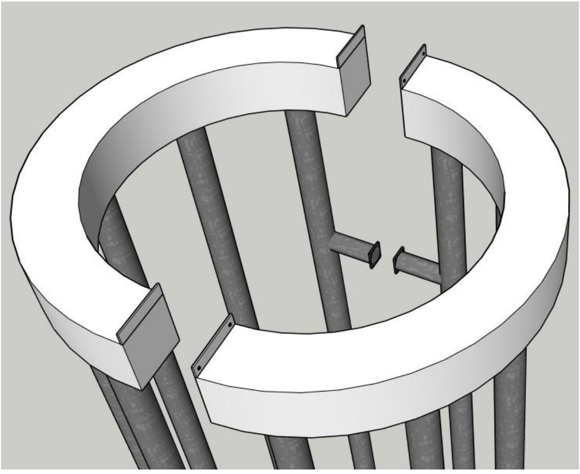

652 8831 info@kulhudhuffushicity.gov.mv www.kulhudhuffushicity.gov.mv @kfcitycouncil

އެނެކްސް 3

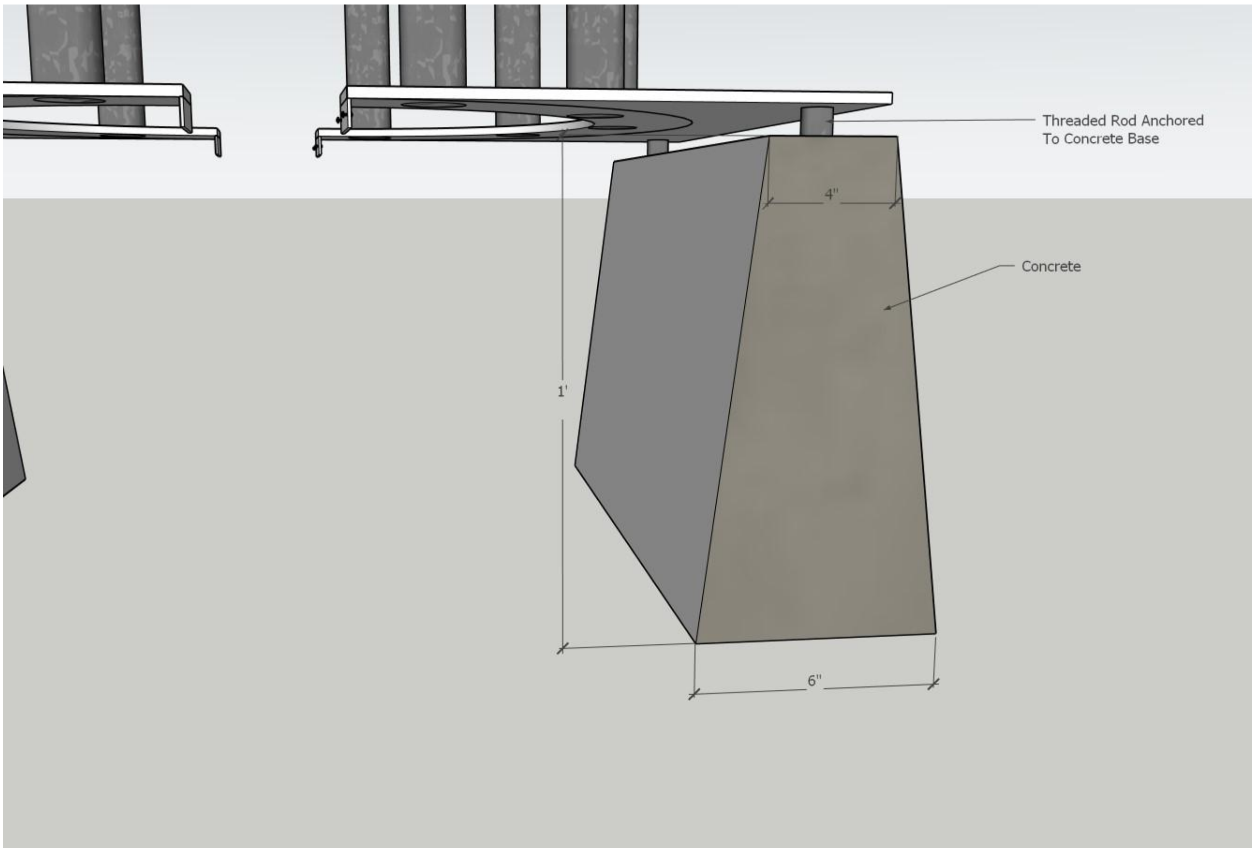

2. އުސްގަމު އުޑުވާ ސްޓޭންޑް ހެދުން.

2.1. މިމަސައްކަތް ތެރެއިން ކުރުމުން ފެންނަން ހުރި ގޮތުގެ މައިން 4 ސްޓޭންޑް ހަދަންވާނެވެ.

2.2. ސްޓޭންޑްތައް ހަރުކުރާނީ ތަންތަން ސުޕަވައިޒަރު ފާހަގަކޮށްދެއްވާނެވެ.

2.3. މި މަސައްކަތް ކުރަންވާނީ ޕާރކު ތެރޭގައި ހުރިފަރާތާ ގަސްތަކާއި ބައެއްޗެހި ވައިރާ ތަކެއްޗަކާ ގެއްލުން ނުވާނެހެންނެވެ. އަދި ގެއްލުން ވެއްޖެނަމަ ސުޕަވައިޒަރުގެ އިރުޝާދުގެ ދަށުން މައްސަލަ ހައްލުކުރަންވާނެވެ.

3. ކޮންކްރީޓް މަސައްކަތް

3.1. ކުރަމުން ފެންނަން ހުރި ގޮތުގެ މައިން ކޮންކްރީޓް ބޭސްތައް އަޅަންވާނެވެ.

3.2. ކޮންކްރީޓުގެ ތެރެއަށް ފުރަން ބޭނުންކުރާނީ 10 މިލިމީޓަރުގެ ދަނޑިގަނޑެވެ. ކޮލަން ޖަހާފައި ހުންނަ ކޮންކްރީޓް ބޭހުގެ އަޅަންޖެހޭނެއެވެ. ޖާގައިގެ ސައިޒަކީ 100 މިލިމީޓަރެވެ.

3.3. ޖުމުލަ ހަދަންޖެހޭ ބޭސްގެ އަދަދަކީ: 4

3.4 ބޭޒުގެ މިންތަކާއި ބޭޒު އިންސްޓޯލް ގޮތުގެ ކުރެހުން ތިރީގައި އެވަނީއެވެ.

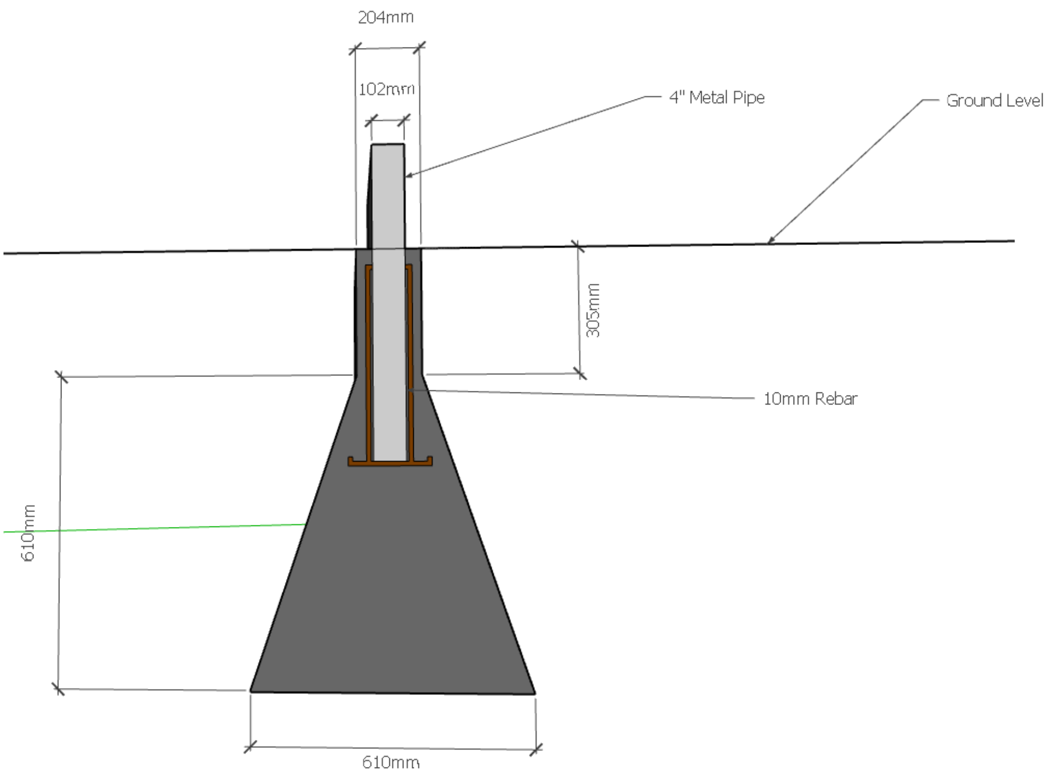

3.5 ހުރިހާ ދަގަނޑުބައެއް ރީއްކޮށް ބަނދުވުމުގައި ހުންނަންވާނެއެވެ. ބޭނުންކުރަންޖެހޭނީ އެކަމަށް ހާއްސަ ދަބަރު ޖަހާފައި ނުވާ ބޭނުން ނަގުންނެވެ.

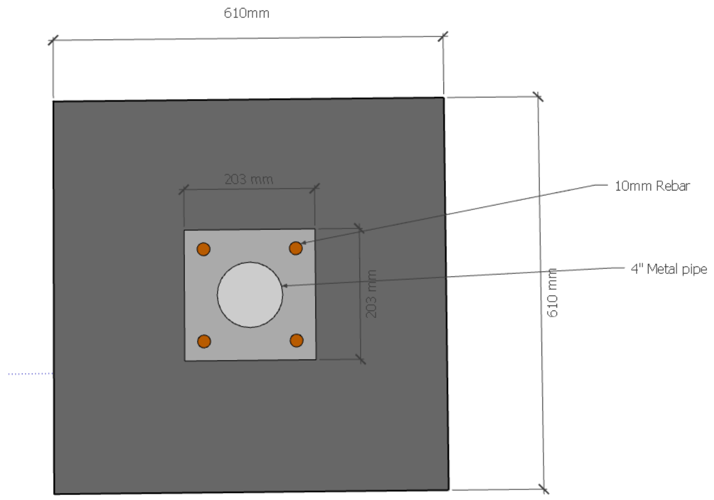

3.6 ބަނދުފުގައި އިތުރަށް ހުރުން ނަގުމުގެ ކޮށްފައި ކަވަރިންގ ގެއްލޭ ގޮތަށް ނުބަހައްޓައި ބެރުކަރަންޖެހޭނެއެވެ. (ކަވަރިންގައި މަދުވެގެން 50 ހުންނަންވާނެވެ.)

3.7 ބޭޒު އުފެއްދުމަށް ބޭނުންކުރާނީ 1:2:3 ރޭޝިއޯއެވެ. އެއީ (1 ސިމެންތި، 2 ހިލަފުޅި އަދި 3 ހިލަ)

3.8 ބޭޒަށް ބޭނުންކުރާނީ 10 މިލިމީޓަރުގެ ދަގަނޑެވެ.

3.9 ކޮންމެ ކޮންކްރީޓް މަސައްކަތަކަށް ބޭނުންކުރާނީ ކަނި ބޭނި ނަމޫ ސާފު ހިލަ އަދި ހިލަފުއްޓެވެ. އަދި ދޮންނަމު މަސައްކަތަކަށް ބޭނުންކުރަންވާނީ ރަނގަޅު މިނުގެ ކުދިކުރެވިފައިވާ ހިލަފުއްޓެވެ.

652 8831 info@kulhudhuffushicity.gov.mv www.kulhudhuffushicity.gov.mv @kfcitycouncil

3.10. ބޭނުންކުރަންވާނީ ސިމެންތީގެ ހުރިހާ މަސައްކަތަކަށް އިންޗި ނުވަތަ ބީ.އެސް 12 އަށް ފެތޭ ބްރޭންޑެއްގެ ސިމެންތި ބޭނުންކުރުން އަދި ގުދުފުވައިރުގެ ސިމެންތި ބޭނުންނުކުރުން.

3.11. ކޮންކްރީޓްގެ ހުރިހާ މަސައްކަތަކަށް އެއް ބްރޭންޑެއްގެ ސިމެންތިއެއް ބޭނުންކުރުން.

3.12. ދަބަރު ޖަހާފައި ނުވާ އަދި ތޮޅި އުދުޑިފައިނުވާ ދަގަނޑު ބޭނުންކުރުން.

3.13. ކޮންކްރީޓްގެ ހުރިހާ މަސައްކަތްކުރުމުގައި ތޯރާއި ތާޒާގެ އަސަރުނުކުރާ ސާފު ފެން ބޭނުންކުރުން

4. ފްރޭމްގެ މަސައްކަތް

4.1. ސްޓޭންޑް ހަދަން ބޭނުންކުރާނީ 38، 25 އަދި 100 މިލިމީޓަރ ފަޅަ ދަގަނޑު ޕައިޕް.

4.2. ޕައިޕްތަކުގެ ބޮޑުމިނުގައި މަދުވެގެން 0.4 މިލިމީޓަރ ހުންނަންވާނެއެވެ.

4.3. ސްޓޭންޑް ހަދަންޖެހޭ ގޮތާއި މިންތައް ކުރެހުމުގައި ހިމެނިފައި ހުންނާނެއެވެ.

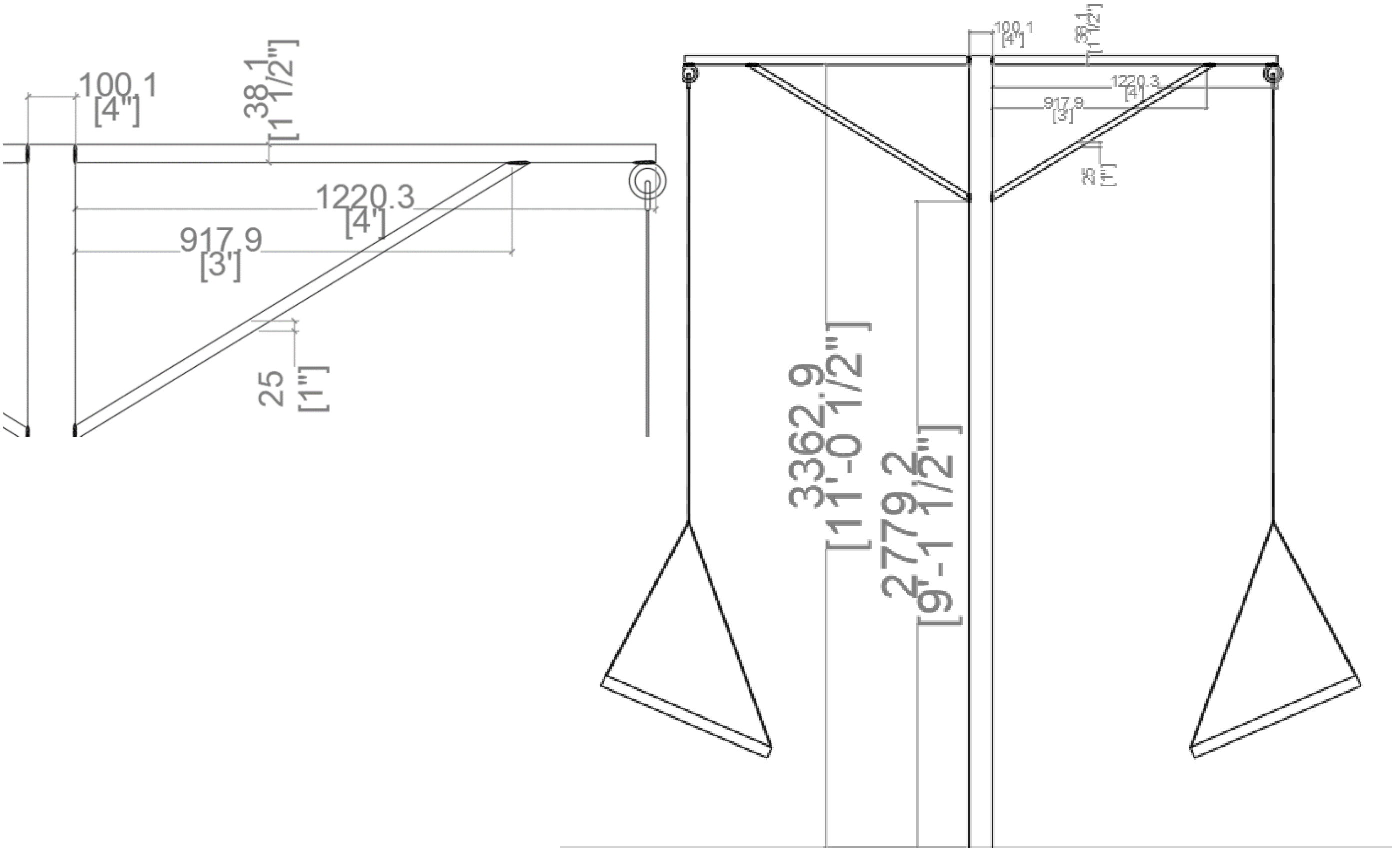

4.4. ސްޓޭންޑްގެ ދަށްކޮޅުގައި 25 މިލިމީޓަރއަށް ވުރެ ކުޑަނޫން ބޮޑުކަމުގައި އުނދޯލި އަޅުވަން ފްރޭމް ކޮއްމެ ހަދަންވާނެއެވެ.

4.5. ފްރޭމްކާ ތިންތަން ލޯވެގެ ނުހުނަ ފަދަ ރަނގަޅަށް ވެލްޑްކުރަންވާނެއެވެ.

4.6. ހުރިހާ ޕައިޕުގެ ކޮޅުތައް ފެން ނުވަދެވޭނެހެން ފްރޭމްކޮށްގެން ބަންދުކުރަންވާނެއެވެ.

5. ޒާމިންވުން އަދި ދަވާދު ލުން

5.1. ދަނޑަނޑު ހޭދި އަދި ކޮންކްރީޓު ގެޔޮ ހިސާބުގައިވާ އަދި އެހިސާބުން ފެށިގެން މަހަކަށް 6 އިންޖިއަށް ވުރުގެ ނޫވާ ހިސާބުގައި ދިޔާ ތަކު ލާންވާނެވެ. (މިބައިގެ މަދީގައިވާ ފުރުމާލައި ދަވާދު ލާންވާނެވެ)

5.2. ވެލްޑިންގްކުރާ ތަންތަން ގާނައި އެގްރިގޭޓްކުރަންވާ މުދި ދަނޑަނޑު ފުރާވުގައި 2 ކޯޓް ޕްރައިމަރ ލާންވާނެއެވެ.

5.3. ދަނޑަނޑުގެ ހިލަ ބަހައްޓައި ދަނޑަނޑުގައިވާ ބޯވަތެއްގެ ހުދު އޮފް ދަވާދެއް ލާންވާނެއެވެ.

5.4. ދަވާދު ލާއިރު ތަންކޮޅުކޮޅަށް ބޮވެ ދިޔާވެގެން ފައިބާވަރަށް ހުރެގެން ނުވާނެއެވެ.

5.5. ދަވާދު ދިޔާކުރުމަށް ބޭނުންކުރަންވާނީ ހަމައެކަނި އެކަމަށް ބޭނުންކުރާ ތިނަރު އަޅައިގެންނެވެ. ތިނަރު ގެންއަލުއާއި އެއްގޮތަށެވެ.

5.6. ދަނޑަނޑުގައިވާ ޕްރައިމަރ އަދި ދަވާދު އެއް ބޮޑުންގެކަށް ވާންވާނެއެވެ.

5.7. ޕްރައިމަރ އަދި ދަވާދުގެ ގޮތުގައި ބޭނުންކުރަނީ ސަރުވާ،ސިވިލާ، ބޭބޭހެ ނުވަތަ ބެގެރ ބޮޑުންދުގެ ނުވަތަ އެއާއި އެއް ފެނަވަރެއްގެ ދަވާދެވެ.

6. ޖިނިގަނޑު ހަދުގުރުން.

6.1. މި ސްޓީލްގެ ތަކެތީގައި ޖިނިފުރިތަން އެޅުވަންވާނެއެވެ.

6.2. ހަދުގުރުމަށް ވަލުގެ ގޮތުގައި ބޭނުންކުރާނީ 10mm "anchor Rope" އެވެ.

6.3. ޖިނިތަން މައިދާރާއިން ފުރުކާރުވާންވާނެއެވެ.

6.4. މި ސަރުކާރުގެ ފީނިސިން ރިލީފާންވާނެއެވެ. ރީލް ދޫނުކަމަ ރިލީ ކުރުމަށް އެންގޭނެއެވެ.

7. ޖޯލިފައި ހެދުން.

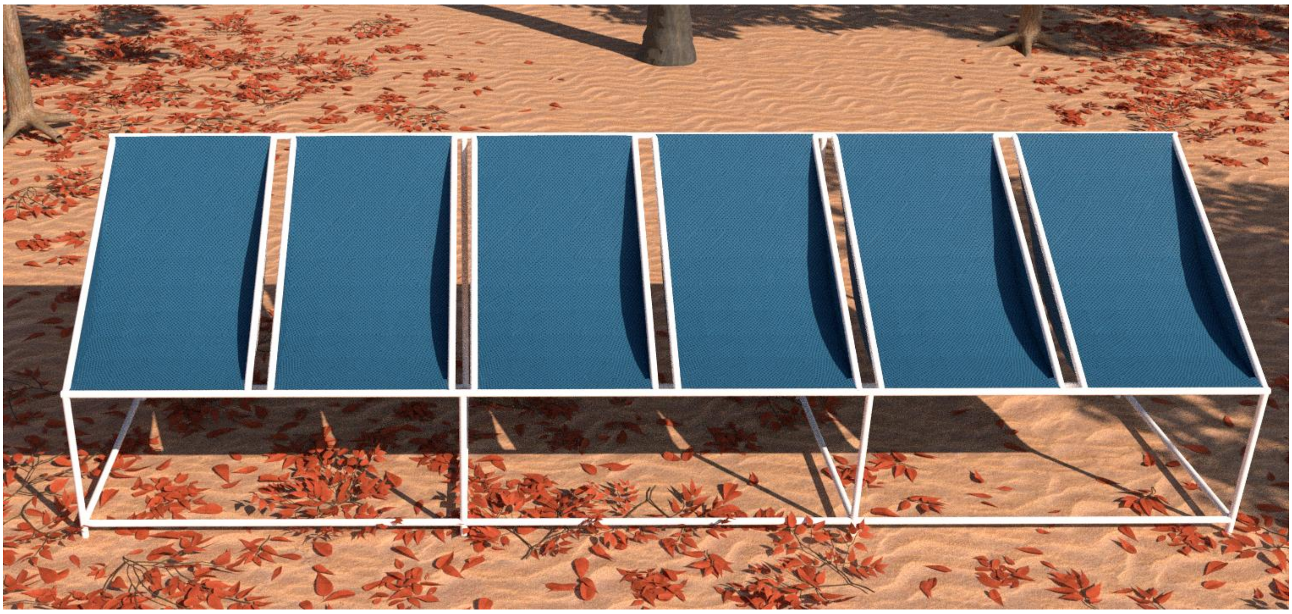

7.1. ޖުމްލަ ޖޯލިފައިގެ އަދަދު 12 ހުންނަންވާނެއެވެ.

7.1.1. **6** ޖޯލީގެ 2 ސެޓް.

7.1.2. **4** ޖޯލީގެ 4 ސެޓް.

7.1.3. **2** ޖޯލީގެ 6 ސެޓް.

7.2. ޖޯލީގެ އޮނިގަނޑު ހެދުމަށް ބޭނުންކުރަނީ GI 1 އިންޗީގެ ކޮޅުލި ދަގަނޑު ޕައިޕެވެ.

7.3. ޖޯލި ހަދަންޖެހޭ ގޮތާއި މިންތަން ކުރެހުމުގައި ހިމެނިފައި ހުންނާނެއެވެ.

7.4. ޖޯލީގެ ފައިގެ އުސްމިނުފަރާތުގައި ފެށުންތި ފޮޓޯއާ ހަމަކުރަންވާނެއެވެ.

7.5. ޖޯލީގެ ފައި ދުމަށްޓަކައި އިތުރު ދަގަނޑު ހޮޅިއެއް އަޅަންވާނެއެވެ.

7.6. ޖޯލީގެ ފައިގެ ބޮޑުން 1 އިންޗި ފުޅާ މަޑަށް ޕްލޭޓެއް ކޮށްފަ ފައިގަނޑެއްގައި ވެލްޑްކޮށް ހަރުކުރުމަށްފަހު ހުންނަންވާނެއެވެ.

7.7. ވެލްޑިންކުރާ ތަންތަން ލޯތަލާ ނުހުންނަ ގޮތަށް ރަނގަޅަށް ބަރާބަރުކޮށް ބަލަހައްޓަންވާނެއެވެ.

7.8. ވެލްޑިންކުރުމަށްފަހު ތަންތަން ގާނައި އޮނިގަނޑު ކުރުމަށްފަހު ދުރު ދަގަނޑު ފެނުމުގައި ރަލު އެންޓިސަސްޓް (ޕްރައިމަރ) 1 ކޯޓް ލާންވާނެއެވެ. އަދި ފިނިޝިންގް ގޮތުގައި "ބޯލު ރަސްޓޫ" ގެ 2 ކޯޓް ލާންވާނެއެވެ.

7.9. ދަގަނޑުގައި ލާ ބާވަތްތަކުގެ ރަނގަޅު ފެންވަރުގެ އަޑިޖެހޭ ކުލައެއް/ދަވާދެއް ލާންވާނެއެވެ.

7.10. ކުލަ/ދަވާދު އަދި ބަލާނަމާގެ ގޮތުގައި ބޭނުންކުރަންވާނީ ސަރުކާރު،ބޮޑެތި ނަމެއް ބެހޭ (SAMHWA,BETEK,BEGER) ބްރޭންޑުގެ ކުލަ/ދަވާދު އަދި ބަލާނަމެވެ.

7.11. ފުރަމާލާއި ފުއްސުން ޖަހަންވާނީ ސެޓްފިކެޓް ގަން ނަމަވެސް ކޮމްޕްރެސަރ ބޭނުންކޮށްގެން ސްޕްރޭ ފުއްސުމުގެ ގޮތުގައެވެ.

7.12. ޖޯލިޔަށް ހުންނަންވާނީ 4-2.5 މިލިމީޓަރު ނަމަވެސް Nylon mesh net knotless 1.5 inch ގެ ދާ ބޭނުން ކުރަންވާނެއެވެ.

7.13. މި މަސައްކަތުގެ ފިނިޝިން ރަނގަޅަށް ހިފެހެއްޓެވެ. ރިވިއުކުރުމަށް ރަނގަޅު ކުރަން އެންގޭނެއެވެ.

652 8831 | info@kulhudhuffushicity.gov.mv | www.kulhudhuffushicity.gov.mv | @kfcitycouncil

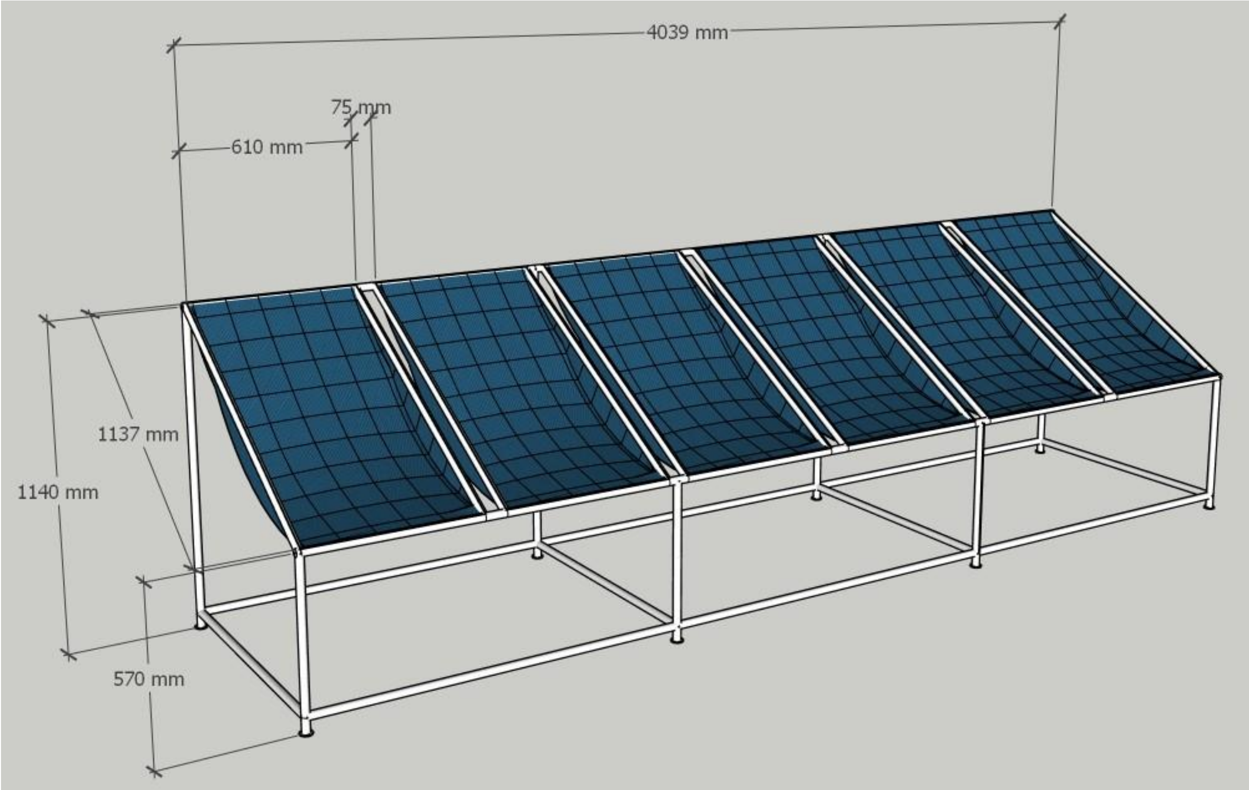

8. ޑްރޭ ބޭގަންވިލާ ސްޓޭންޑް ހެދުން.

8.1. ޑްރޭ ބޭގަންވިލާ ސްޓްރަކްޗަރ އަދަދު 1.

8.2. ސްޓްރަކްޗަރ ހަދާނީ ޑިޒައިނާ ކުރެހުމާއި އެއް ގޮތަށް އެ މިންތަކަށެވެ.

8.3. މި މަސައްކަތަށް ބޭނުން ކުރާނީ 1.5" ގެލްވަނައިޒްޑް ދަގަނޑު ޕައިޕެވެ.

8.4. ހުރަސް ދަނޑިތަކުގެ ގޮތުގައި ބޭނުން ކުރާނީ ½ އިންޗިގެ ގެލްވަނައިޒްޑް ދަގަނޑު ޕައިޕެވެ.

8.5. ވެލްޑިން ކުރަން ޖެހޭތަން ވެލްޑިންކުރާނީ ސްޓިކް އާކް ވެލްޑިންއިންނެވެ. (STICK ARC WELDING)

8.6. ވެލްޑިންކުރުމަށްފަހު ވެލްޑިން ކުރިތަނުން ރަނގަން ދަގުއިފިލުވަންވާނެއެވެ.

8.7. މިމަސައްކަތް ނިންމުމަށްފަހު ދަގަނޑުބައިތަކުގައި ވާން ހައްސަ ޕްރައިމަރ ކޯޓެއް ޖައްސަންވާނެއެވެ. އަދި ދަގަނޑުގައި ތުވަން ހައްސަ ހުދު ދަވާދުގެ 2 ކޯޓް އޭގެމަތިން ޖައްސަންވާނެއެވެ.

8.8. ދަވާދުގެ ގޮތުގައި ބޭނުންކުރާނީ (Sigma, Samhwa, Beger, Betek) ބްރޭންޑްގެ ދަވާދެވެ. ދަގަނޑުގައި ޖައްސާ ޕްރައިމަރ ވާންޖެހޭނީ މި ދަވާދާއި ގުޅޭ ޕްރައިމަރ އަކަށެވެ.

8.9. ސްޓްރަކްޗަރ ހަރުކުރާ ބޭސް ހަދާނީ ކޮންކްރީޓުންނެވެ. ބޭސް ހަދާން މިންތައް އިންޗްސް 4 ގައި ވާނެއެވެ.

8.10. ބޭސް ވަޅުލުމަށްފަހު ބޭގަންވިލާ ސްޓްރަކްޗަރ، ކޮންކްރީޓް ބޭސް ގައި ހަރުކުރަންވާނެއެވެ. ސްޓްރަކްޗަރ ހަރުކުރާނީ ތަން ފާސްކުރާނީ މި މަސައްކަތާއި ހަވާލުވެހުރި ސްޕަވައިޒަރުގެ މަޝްވަރާގެ މަތިންނެވެ.

8.11. މި ސްޓްރަކްޗަރގެ އަނދު އުސްމިނުގައި 12 ފޫޓުހުންނާނެވެ.

8.12. މި ސްޓްރަކްޗަރގެ ފުޅާމިނުގައި 24 ފޫޓު ހުންނާނެއެވެ.

8.13. މި މިންތަން އަދުލުގެ ކުރީގައި ތަފާތުކުރެވޭނީ މަސައްކަތާއި ހަވާލުވާ ފަރާތުގެ ޒިންމާއެކެވެ.

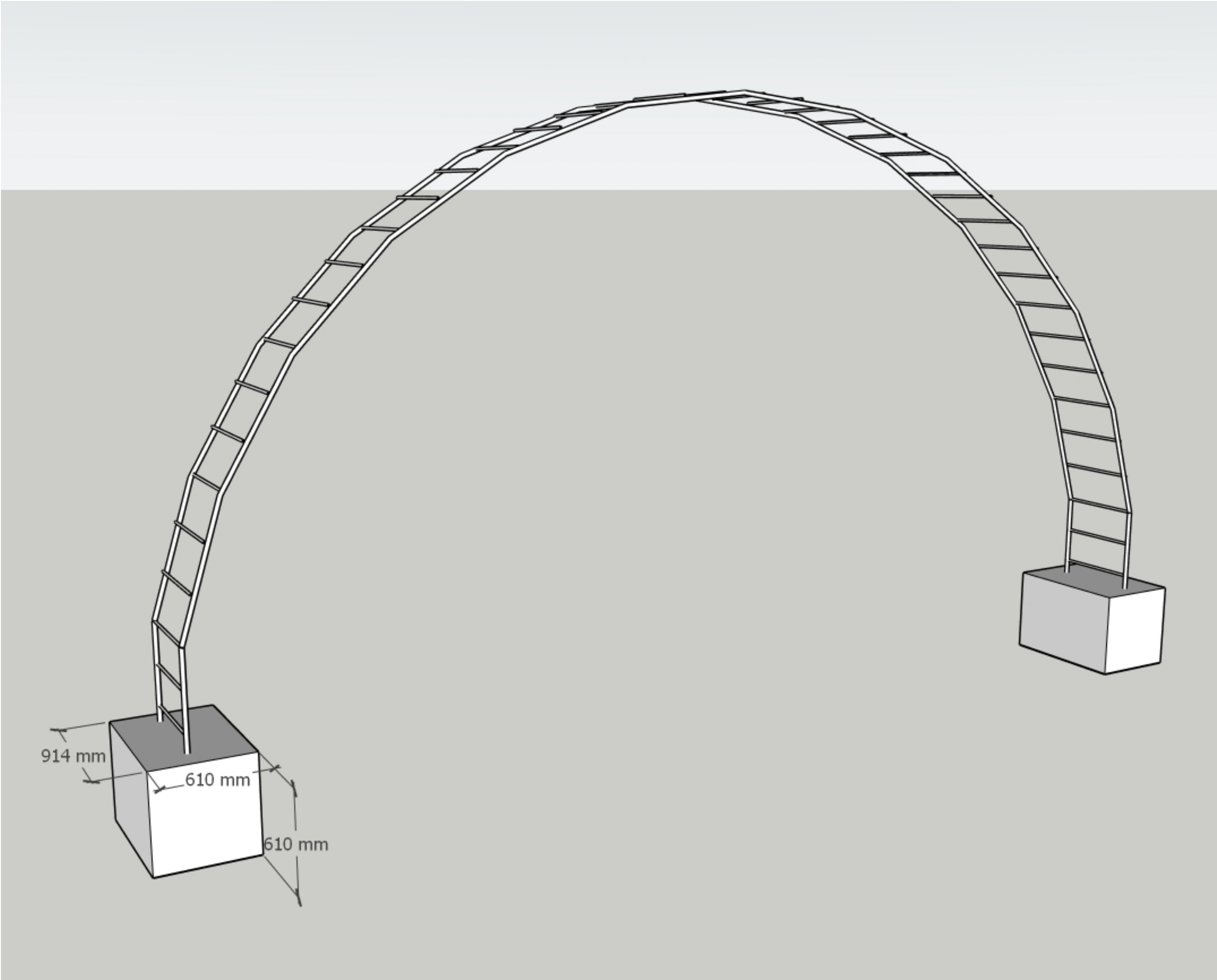
914 mm
610 mm
610 mm

އެނެކްސް 4

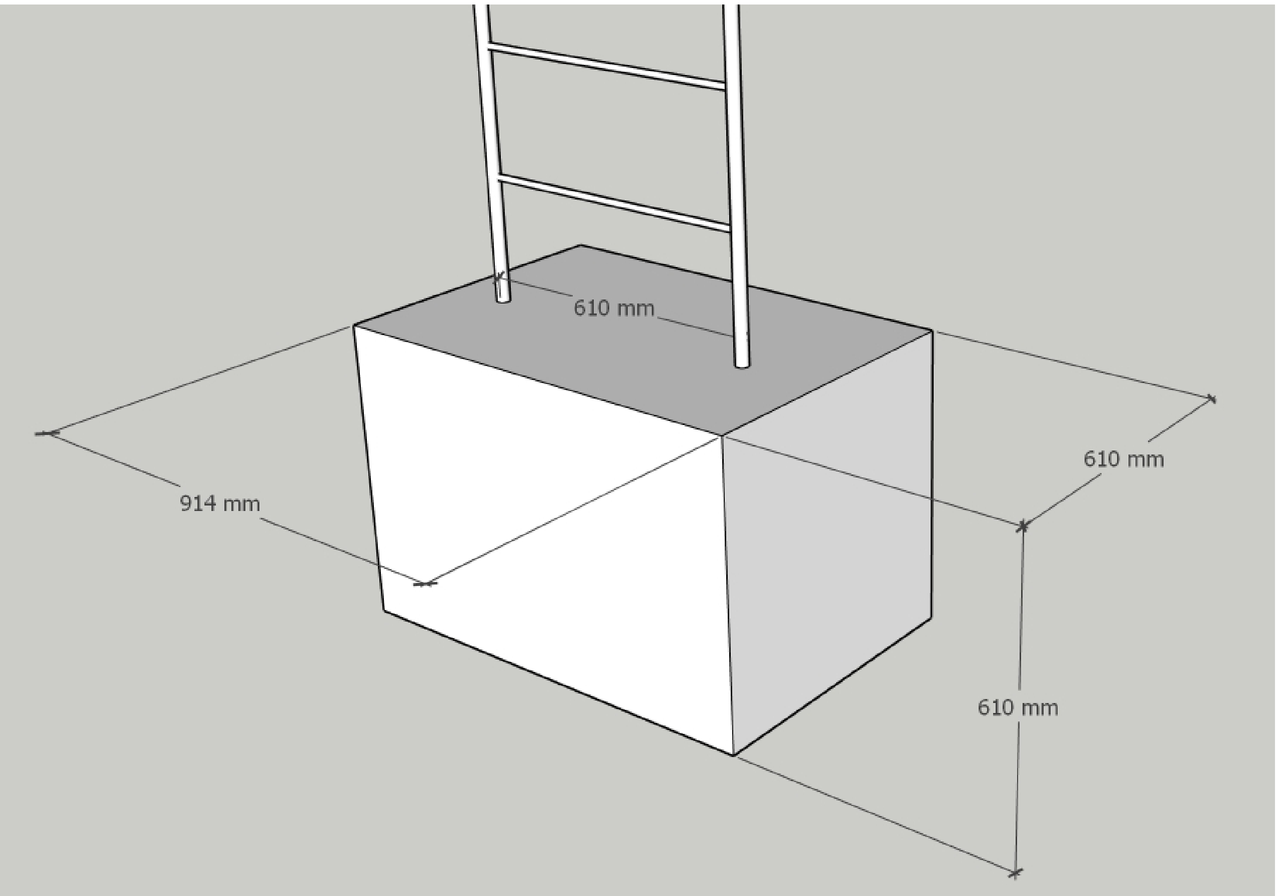

9. އިރުޝާދު.

9.1 މި މަޢުލޫމާތު ސްޕެކްގައި ހުރި ނަމޫނާ ދަފާތު ފާހަގަކުރި ހިސާބުތަކުގައި ހުރި ފާހަގަކުރި ސްޓޭންޑަރޑް ބޭނުން ކޮށްގެންނެވެ.

9.2 މި މަޢުލޫމާތު ސްޕެކްގައިވާ މިންތަން އަގުބުގެ ކުރީގައި ތަފާތުކުރަމުން މަސައްކަތުގައި ހަރުދަނާ ފަރާތުގެ ޒިންމާއެކެވެ.

9.3 މި މަޢުލޫމާތު ސްޕެކްގައި ހުރިހާ ހަރުފަތުރުވަރުވާ ހަރުގާ އެއްރެއްކުރާނެ ފިހިސްތަން ރިޕޯޓްކުރަންވާނެއެވެ. ރިޕީ ރިޕޯޓުގައި ކުރުމަށް އެންގޭނެއެވެ.

652 8831 info@kulhudhuffushicity.gov.mv www.kulhudhuffushicity.gov.mv @kfcitycouncil